Instrucciones y piezas que componen el modelo

1500 SHF

Como Vd. sabe, todo vehículo mecánico precisa de atención y cuidados para su buen funcionamiento y óptimo rendimiento. Por eso le pedimos que no olvide: engrasarlo, comprobar los niveles, cambiar los aceites, verificar la presión de los neumáticos, etc., con el fin de que obtenga de este «dumper» las prestaciones que debe exigirle.

AUTOMOVILES UTILITARIOS, S.A.
MANRESA - ESPAÑA

Febrero 1981

CARACTERISTICAS TECNICAS GENERALES

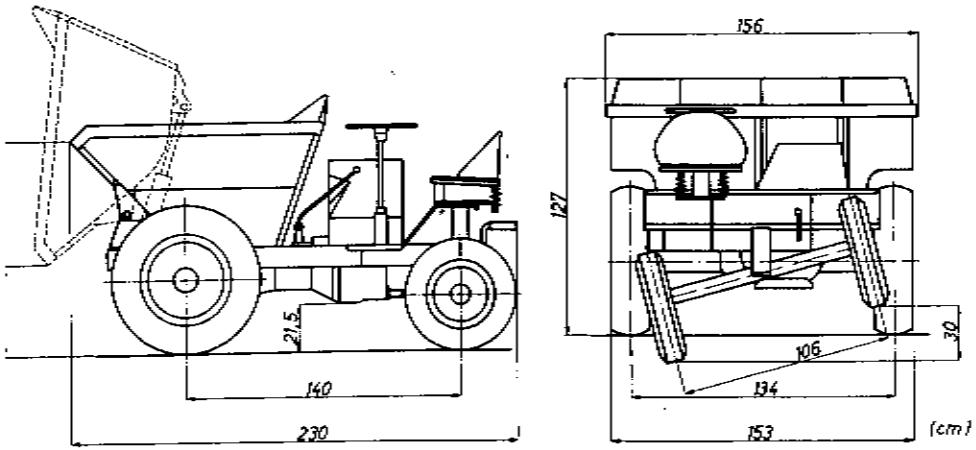

Motor: Diesel monocilíndrico, cuatro tiempos, refrigerado por aire. Potencia 12,5 CV. a 3000 r. p. m. Consumo medio 1/2 l/h. Capacidad depósito gas-oil 9,5 l. Capacidad del cárter 1,3 l. de aceite SAE 20 detergente.

Embrague: Monodisco en seco y rígido. El conjunto de presión se acciona mediante pedal que actúa sobre cojinete de empuje, con engrase sellado.

Transmisión: Caja de velocidades y diferencial reforzado de concepción especial.
Velocidades: Cuatro adelante y cuatro atrás mediante inversor de marcha. En 1.ª 3 Km/h; en 2.ª 7 Km/h; en 3.ª 12 Km/h y en 4.ª 18 Km/h. Capacidad de aceite de la caja de cambios: 2 l de aceite SAE 40 no detergente.

Dirección: Por piñón y sector en las ruedas posteriores.
Radio de giro: 2,80 m.

Frenos: Mecánicos a las ruedas motrices delanteras. Superficie total de frenado 368 cm².

Ruedas: Motrices delanteras: 7.50-16 «todo terreno». Presión hinchado 2,5 Kg/cm².
Directrices traseras: 5.20-12. Presión de hinchado 1,7 Kg/cm².

Capacidad: Nivel de agua 600 l. Colmada 1000 l. Rasa 750 l. Carga útil 1500 Kg.

Tolva: Es de descarga hidráulica regulable a voluntad mediante un cilindro elevador.

Circuito hidráulico: Circuito por bomba de engranaje de 120 Kg/cm². Presión de trabajo: 85 Kg/cm². Graduación y precintado de la válvula de descarga en el distribuidor: 90 Kg/cm².

Va equipado con válvula reguladora de descenso.

Aceite del sistema hidráulico: SAE 20 no detergente.

Pendiente superable a plena carga 30 %.

Peso aproximado del vehículo en vacío 900 Kg.

Nota: Puede ser equipado con arranque eléctrico y alumbrado.

CUADRO DE MANTENIMIENTO

Observaciones muy importantes:

- Nunca dejar el depósito de combustible vacío.
- Llenarlo todos los días.
- No parar nunca el motor por el descompresor.
- Verificar todos los días los niveles.

ENGRASE

La calidad de los aceites a emplear para cada órgano es vital para su buen funcionamiento.

ORGANOS	PRODUCTO	PERIODICIDAD
Motor	SAE 20 detergente, en invierno SAE 30 detergente, en verano	50 horas
Caja de cambios y diferencial	SAE 40 no detergente	1.ª renovación 50 h. Renovación 1000 horas
Engrasadores	Grasa consistente	50 horas
Articulaciones	SAE 40 no detergente	50 horas
Aceite hidráulico y limpieza filtro	SAE 20 no detergente	1000 horas
Ruedas posteriores	Grasa consistente	1500 horas

RUEDAS

Revisar periódicamente la presión de los neumáticos.

Ruedas delanteras motrices	2,50 Kg/cm²
Ruedas directrices traseras	1,70 Kg/cm²

INSTRUCCIONES
PARA EL FUNCIONAMIENTO DEL MODELO
SENIOR 1500 SHF

Embrague: (Fig. 1).- Periódicamente comprobar con la mano si el pedal de accionamiento del embrague tiene un juego libre de 15 a 20 mm; caso de no tenerlo, lo podrá regular mediante el tensor que indica la flecha de la fig. 1.

Mandos cambio: (Fig. 2).- El vehículo dispone de cuatro velocidades hacia delante, las cuales se cambian por la palanca «1» y las mismas se invierten hacia atrás por la palanca «2». Las posiciones de la palanca «1», con la que se obtienen las distintas velocidades, y de la palanca «2», para invertir el sentido de marcha de las mismas, están descritas en la placa situada en la protección del motor, a la derecha del conductor. No accionar la palanca de inversión de las marchas, si el vehículo no está totalmente parado, con el fin de evitar posibles roturas en la caja de cambios.

Frenos de pie y estacionamiento: (Fig. 3).- Cuando note al accionar el pedal de freno que no responde lo necesario, deberá proceder a tensarlo, mediante las operaciones siguientes:

A - Levante el vehículo de forma que las ruedas delanteras no tengan contacto con el suelo.

B - Apriete el pedal, dejándolo bloqueado y compruebe el frenado haciendo girar las ruedas, teniendo en cuenta que la rueda de la derecha debe frenar algo más que la izquierda. De no ser correcto podrá regularlo mediante los dos tensores indicados en la figura. La última corrección deberá efectuarla por el tensor «2».
Para el freno de estacionamiento deberá emplear el mismo sistema que se acaba de describir.

Cadenas: (Fig. 4).- A través de las tapas «1» podrá comprobar el tensado de las cadenas. Caso de tener que corregirlo, deberá aflojar las cuatro tuercas «2» y las dos «3» y por medio del tornillo «4» regular el tensado.

Nivel de aceite y vaciado: (Fig. 5).- Periódicamente deberá comprobar el nivel de aceite de la caja de velocidades y diferencial, por medio del tapón «1». Para el rellenado usará el mismo orificio.

En la parte inferior de la caja encontrará el tapón de vaciado para cuando sea precisa la renovación total del aceite.

En el CUADRO DE MANTENIMIENTO se indica la periodicidad y el tipo de aceite que se debe emplear.

Depósito aceite sistema hidráulico: (Fig. 6).- El nivel de aceite se comprueba siempre con la tolva en su posición normal.
El nivel se comprueba sacando la varilla indicadora señalada con el número «1». Si es preciso, deberá añadir aceite hasta la muesca superior de la varilla. El aceite deberá introducirlo por el orificio señalado con el número «2». Teniendo en cuenta el motor parado.
Cada vez que cambie el aceite deberá proceder a la limpieza del filtro «3», no siendo preciso cambiarlo.

Ver CUADRO DE MANTENIMIENTO para tipo de aceite y periodicidad de los cambios.

Mandos hidráulicos: (Fig. 7).- Las posiciones de trabajo de la tolva se obtienen mediante el mando «1» que está situado a la derecha del conductor.
Desde la posición del conductor y empujando la palanca de mando «1» hacia adelante se obtiene la descarga de la tolva y hacia atrás recupera su posición normal.

Arranque por manivela: (Fig. 8).- Tirar la palanca del acelerador «1» hacia atrás, hasta su posición máxima; apretar el botón de sobrealimentación «2» hacia dentro y colocar el descompresor «3» en posición vertical. Seguidamente acelerar al máximo el motor con la manivela «4» y bajando la palanca descompresora a su posición horizontal, el motor deberá arrancar. Una vez el motor se haya puesto en marcha, colocar la palanca del acelerador en posición de ralenti (primer diente). Para parar el motor deberá volver a su posición inicial la palanca del acelerador.

Importante: No parar nunca el motor por el descompresor.

Cambio aceite motor: (Fig. 9).- Para introducir aceite en el motor, utilizar el tapón que indica la flecha, empleando los tipos de aceite que se indica en el Cuadro de Mantenimiento.

Nota: Para instrucciones de funcionamiento y lista de piezas de repuesto del motor, ver manual aparte del fabricante.

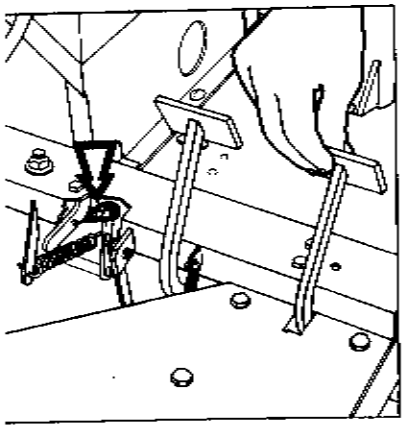

ig. 1.— Embrague

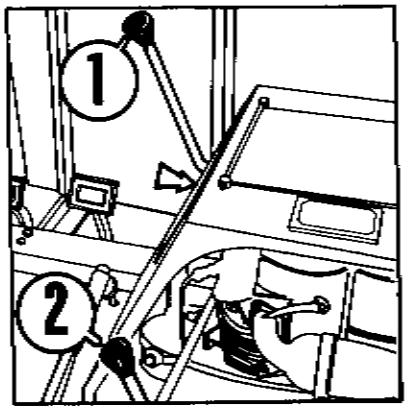

Fig. 2.— Mandos cambio

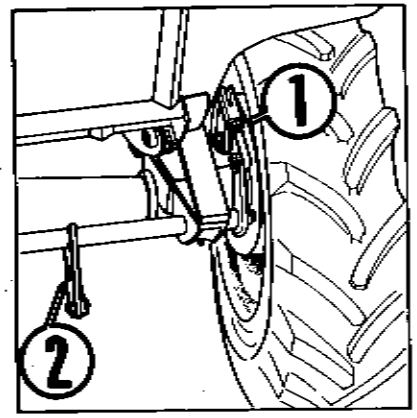

Fig. 3.— Frenos de pie y estacionamiento

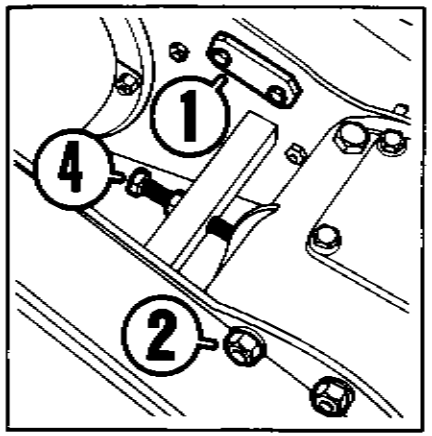

Fig. 4.— Cadenas

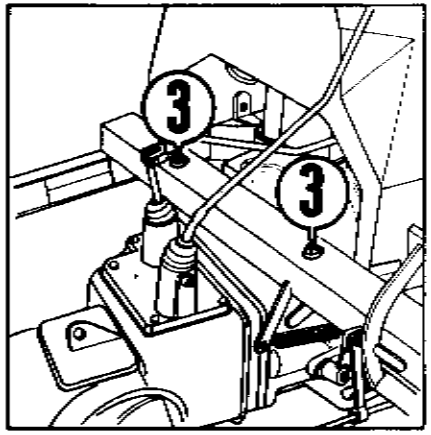

Fig. 4.— Cadenas

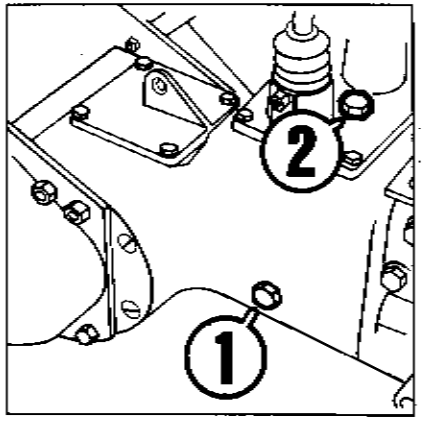

Fig. 5.— Nivel de aceite y vaciado

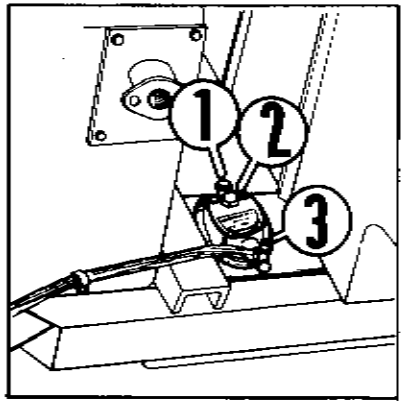

Fig. 6.— Depósito aceite sistema hidráulico

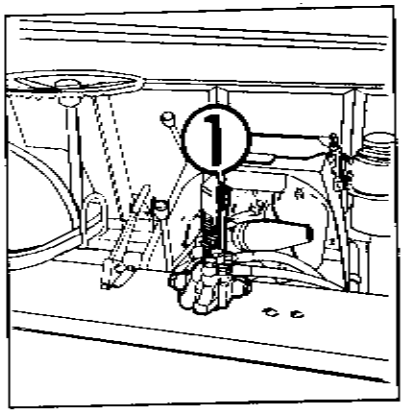

Fig. 7.— Mando hidráulico

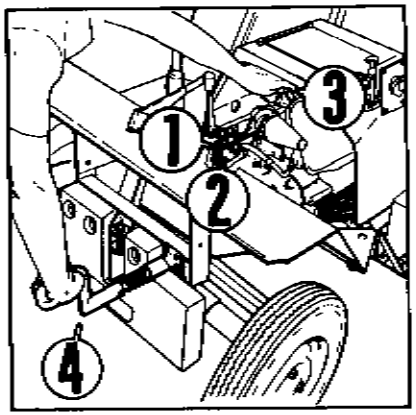

Fig. 8.— Arranque por manivela

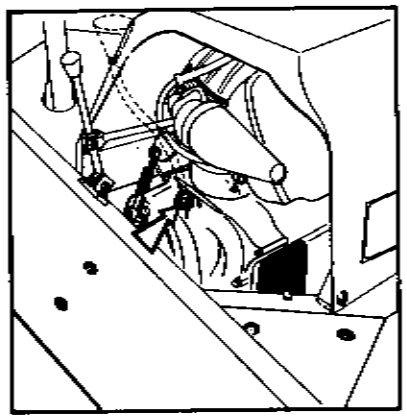

Fig. 9.— Cambio aceite motor

En las páginas siguientes encontrará los despieces de los distintos componentes del vehículo, así como la relación de las piezas que los componen debidamente referenciadas. Esto le servirá para identificar correctamente cualquier pieza que pueda precisar.
Para solicitar piezas de repuesto es preciso indicar: N.° de Tabla, N.° de Figura y N.° de Referencia de la pieza.
Para su comodidad y mejor servicio, pida los repuestos que precise al Distribuidor Oficial más próximo.

INDICE DE TABLAS

1 - 09 — Complemento motor
2 - 09 — Acelerador
3 - 09 — Embrague y mandos
4 - 09 — Caja de velocidades y diferencial
5 - 09 — Mandos cambio
6 - 09 — Soporte transmisión
7 - 09 — Puente delantero
8 - 09 — Frenos
9 - 09 — Mandos freno
10 - 09 — Dirección
11 - 09 — Puente trasero
12 - 09 — Protector motor
13 - 09 — Protectores
14 - 09 — Asiento
15 - 09 — Bastidor y tolva
16 - 09 — Contrapeso
17 - 09 — Herramientas
18 - 09 — Ruedas
19 - 09 — Válvula y depósito aceite
20 - 09 — Cilindro elevador
21 - 09 — Conjunto bomba
22 - 09 — Distribuidor
23 - 09 — Esquema circuito hidráulico
24 - 09 — Instalación eléctrica (sin alumbrado)
25 - 09 — Instalación eléctrica (con alumbrado)
Esquemas eléctricos
Plataforma hidráulica

Adaptaciones sobre el modelo 1500 SHF

1.ª Plataforma basculante hidráulica: Sólo hay que cambiar la tolva hidráulica por dicha plataforma, sin necesidad de substituir ninguna pieza.

2.ª Pala cargadora Reine: Para su adaptación sólo hay que cambiar el distribuidor, pues se aprovecha toda la instalación hidráulica.

3.ª Tolva especial para el llenado de columnas de 500 m. de boca.

La Empresa Contructora se reserva el derecho de variar cualquier característica sin previo aviso, si lo considera conveniente para la mejora de sus vehículos.

Piezas para el modelo
Pièces pour le modèle
Parts List model

1500 SHF

Tabla 1—09

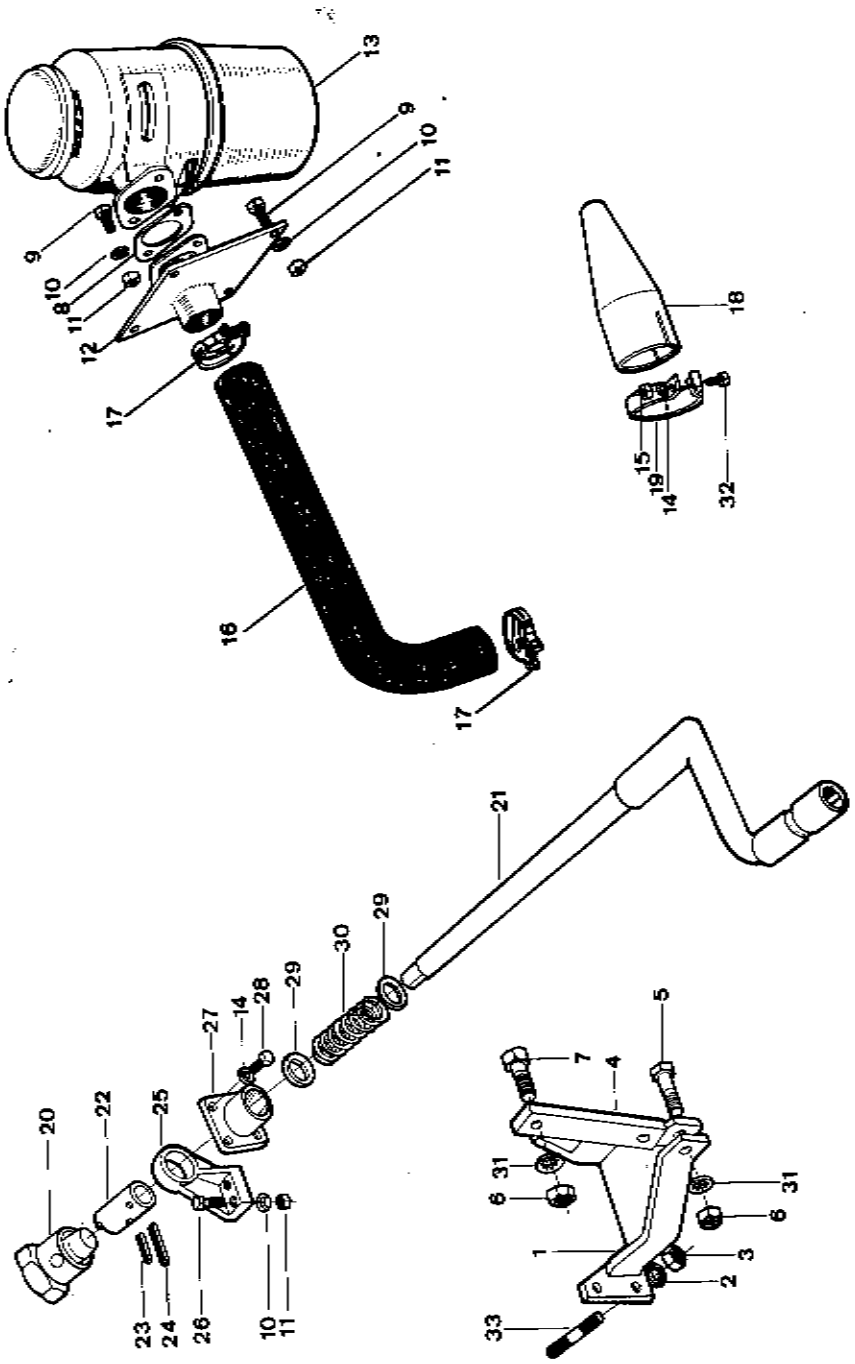

Tabla
Planche
Table **1-09**

Complementos motor

Hoja 1 de 1

Fig. N.º	N.º de la pieza / N.º de la pièce / Part N.º	Denominación / Dénomination / Denomination	Can. / Quant. / Quant.	Kg. Peso pieza / Poids pièce / Weight
1	01 .00111 /00	Soporte motor	1	6 1,630
2	102 /12000 /00	Arandela dentada	4	0,002
3	701 /12000 /66	Tuerca	4	0,016
4	01 .00112 /00	Tirante soporte motor	1	0,450
5	01 .01218 /00	Tornillo	1	0,058
6	01 .01308 /00	Tuerca	2	0,022
7	01 .01217 /00	Tornillo	1	0,054
8	01 .00190 /00	Junta brida admisión	1	0,0075
9	603 /08020 /66	Tornillo	6	0,012
10	102 /08000 /00	Arandela dentada	8	0,0005
11	701 /08000 /66	Tuerca	8	0,005
12	01 .00143 /02	Soporte filtro aire	1	0,730
13	01 .00147 /02	Filtro de aire L.K.S.	1	4 2,310
14	102 /06000 /00	Arandela dentada	5	0,0003
15	701 /06000 /66	Tuerca	1	0,002
16	01 .00159 /01	Tubo de goma	1	0,710
17	01 .01463 /00	Brida Mikalor	2	0,011
18	01 .00130 /00	Tubo de escape	1	0,175
19	01 .00129 /00	Brida acoplamiento tubo escape	1	0,085
20	01 .00100 /00	Tuerca Arranque motor	1	0,250
21	01 .00150 /00	Eje manivela arranque motor	1	1,420
22	01 .00156 /00	Enganche a izquierda	1	0,200
23	402 /07030 /00	Pasador elástico	1	0,0045
24	402 /07045 /00	Pasador elástico	1	0,0072
25	01 .00114 /00	Soporte fijación manivela	1	0,325
26	603 /08030 /66	Tornillo	2	0,014
27	01 .00115 /00	Soporte cojinete manivela	1	0,360
28	603 /06020 /66	Tornillo	4	0,011
29	01 .00386 /00	Arandela	2	0,077
30	01 .00113 /00	Muelle manivela	1	0,023
31	102 /14000 /00	Arandela dentada	2	0,0026
32	603 /06025 /66	Tornillo	1	0,0062
33	01 .00102 /00	Espárrago motor	4	0,035
	01 .00101 /01	Motor L.K.S.	1	115,---
	81.00025/12	Filtro aire	3	76
	10.00157/00	Manivela arranque motor		7
	01.00025/00	completa antigua		

Tabla 2—09

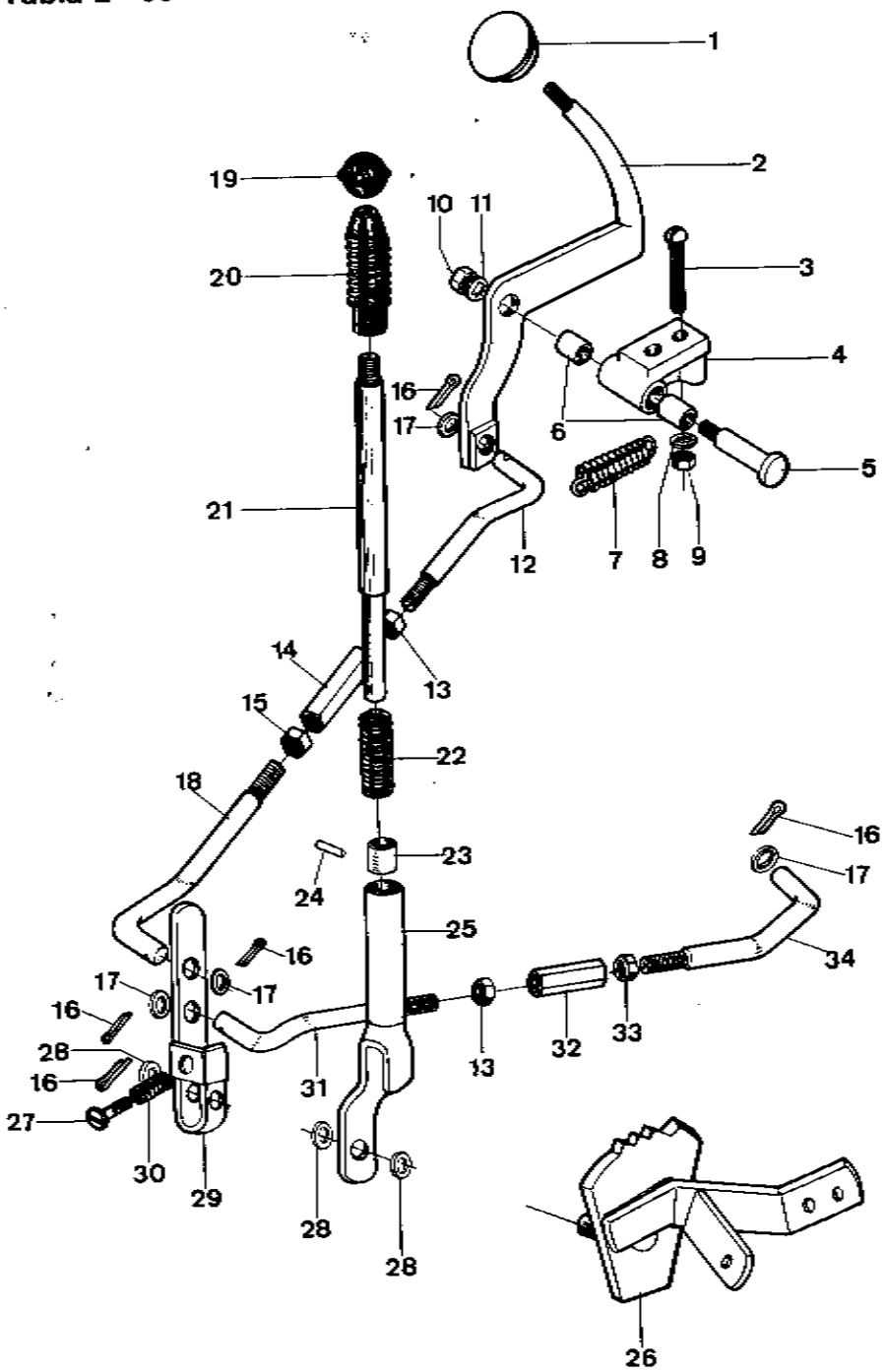

Tabla
Planche
Table **2-09**

Acelerador

Hoja 1 de 1

Fig. N.°	N.° de la pieza / N.° de la pièce / Part N.°	Denominación / Dénomination / Denomination	Cant / Quant / Quant	Kg. Peso pieza / Poids pièce / Weight
X	01.00103/01	CONJUNTO ACELERADOR	6(1)	0,550
1	00.01368/00	Platillo pedal acelerador	1	0,065
2	01.00127/01	Palanca pedal acelerador	1	0,080
3	611/07035/66	Tornillo	2	0,007
4	01.00126/01	Cojinete pedal acelerador	1	0,036
5	00.01366/01	Eje pedal acelerador	1	0,020
6	01.00145/00	Casquillo cojinete	2	0,010
7	01.00139/00	Muelle	1	0,012
8	102/06000/00	Arandela dentada	4	0,0003
9	701/06000/66	Tuerca	2	0,003
10	701/07000/66	Tuerca	1	0,0025
11	102/07000/00	Arandela dentada	1	0,0004
X	01.00106/01	CONJUNTO VARILLA PEDAL ACE	6 1	0,150
12	01.00134/01	Varilla rosca derecha	1	0,029
13	701/06000/66	Tuerca	4	0,002
14	01.00133/00	Tensor mando acelerador	1	0,016
15	01.00138/00	Tuerca rosca izquierda	1	0,002
16	401/02020/60	Pasador aletas	5	0,002
17	101/06000/66	Arandela pulida	4	0,0005
18	01.00135/01	Varilla rosca izquierda	1	0,0029
X	01.00104/00	CONJUNTO MANDO ACELERADOR	6 1	0,500
19	01.00510/00	Empuñadura	1	0,011
20	00.02108/00	Protector palanca acelerador	1	0,004
21	01.00124/01	Varilla palanca mando manual	1	0,024
22	01.00122/00	Muelle palanca mando	1	0,002
23	01.00125/01	Casquillo para varilla	1	0,002
24	01.00151/00	Pasador casquillo varilla	1	0,0003
25	01.00117/00	Palanca mando acelerador	1	0,070
26	01.11600/00	Conj. sector y soporte mando	(1)	0,240
27	01.00120/00	Tornillo palanca	1	0,004
28	101/07000/66	Arandela pulida	3	0,001
29	01.00119/00	Palanca tope acelerador	1	0,016
30	01.00123/00	Muelle tornillo acelerador	1	0,001
X	01.00105/00	CONJUNTO VARILLA MANDO ACE	6 1	0,050
31	01.00136/00	Varilla rosca derecha mando aceler	1	0,018
32	01.00133/00	Tensor mando acelerador	1	0,017
33	01.00138/00	Tuerca rosca izquierda	1	0,002
34	01.00137/00	Varilla rosca izquierda mando	1	0,018

Tabla 3—09

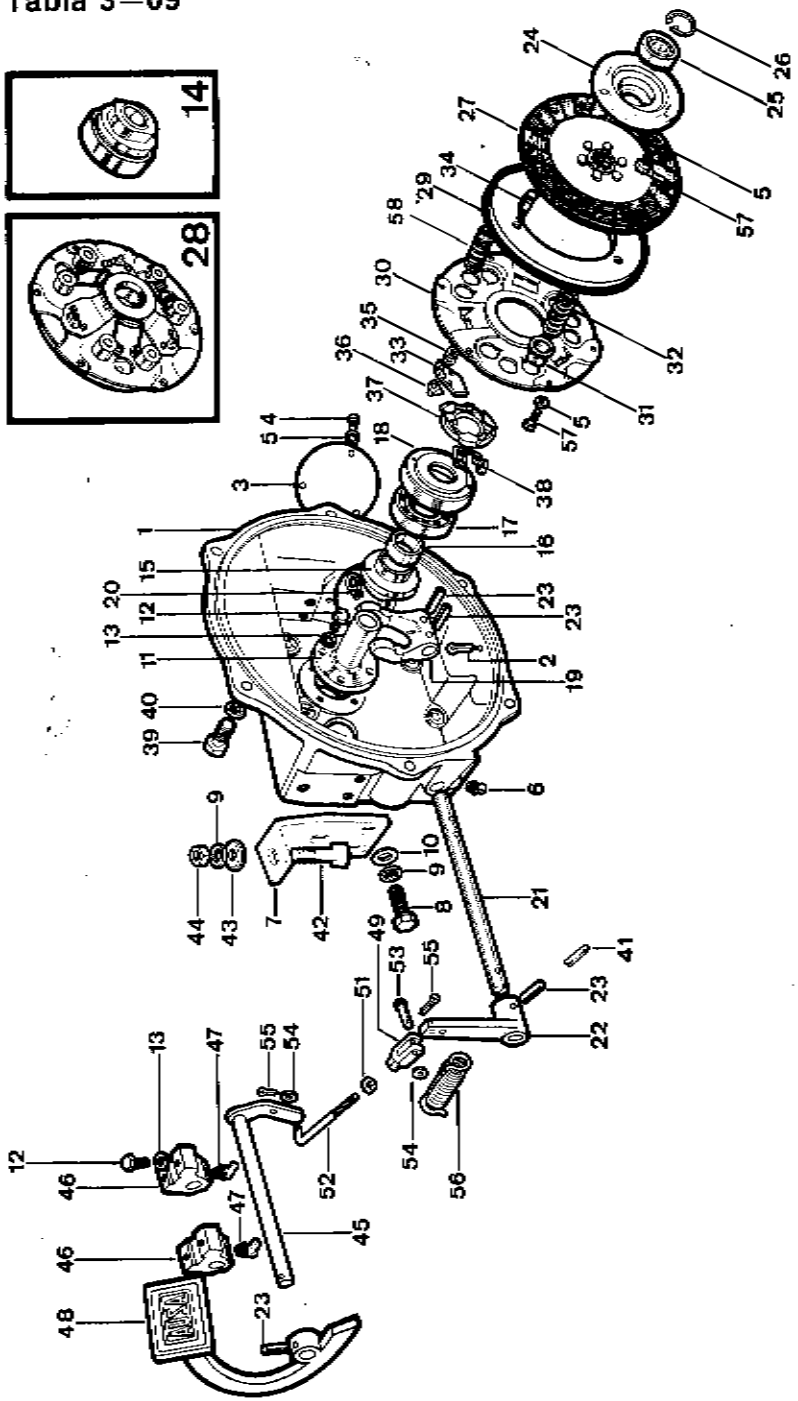

Tabla
Planche
Table **3-09**

Embrague y mandos

Hoja 1 de 2

Fig. N.°	N.° de la pieza / N.° de la pièce / Part N.°	Denominación / Dénomination / Denomination	Cant / Quant / Quant	Kg. Peso pieza / Poids pièce / Weight
1	01 .00210 /02	Campana embrague	1	13,---
2	401 /03030 /60	Pasador de aletas	1	0,0012
3	01 .00225 /00	Tapa campana embrague	1	0,164
4	603 /06015 /66	Tornillo	3	0,005
5	102 /06000 /00	Arandela dentada	3	0,0003
6	901 /08000 /33	Engrasador recto	1	0,003
7	01 .00110 /00	Soporte campana embrague	2	0,470
8	01 .01214 /00	Tornillo	6	0,043
9	102 /12000 /00	Arandela dentada interior	8	0,002
10	101 /12000 /66	Arandela pulida	6	0,006
11	01 .00235 /00	Guia rodamiento embrague	1	0,310
12	603 /08020 /66	Tornillo	8	0,012
13	102 /08000 /00	Arandela dentada	8	0,0006
14	01 .00204 /01	CONJ. RODAMIENTO EMPUJE	(1)	0,808
15	01 .00221 /01	Soporte rodamiento	2	0,320
16	01 .00236 /00	Casquillo embrague	2	0,024
17	309 /40015 /00	Rodamiento (40x68x15)	1	0,190
18	01 .00219 /01	Tope rodamiento embrague	1	0,250
19	01 .00222 /01	Horquilla de empuje rodamiento	1	0,275
20	01 .00220 /01	Prisionero soporte rodamiento	2	0,004
21	01 .00217 /01	Eje horquilla	1	0,380
22	01 .00211 /01	Palanca mando eje ambrague	1	0,210
23	402 /06030 /00	Pasador elástico	4	0,004
24	01 .00213 /00	Soporte rodamiento	1	0,385
25	309 /17012 /00	Rodamiento (17x40x12)	1	0,060
26	905 /40000 /00	Anillo elástico interior	2	0,005
27	~~01 .00205~~ /00 15.00204/00	Disco de embrague 15.00204/00	1	0,370
28	~~01 .00201 /01~~	CONJUNTO PRESION	(1)	1,556
29	01 .00206 /00	Plato de presión	1	0,750
30	01 .00207 /00	Soporte de conjunto	1	0,445
31	01 .00234 /00	Cazoleta de muelle	6	0,005
32	00 .00182 /00	Muelle de presión	3	0,014
33	01 .00229 /00	Patilla	3	0,031
34	01 .00230 /00	Tornillo tensor	3	0,006
35	01 .00208 /00	Muelle interior	3	0,003
36	01 .00209 /00	Tuerca de tornillo tensor	3	0,003
37	01 .00231 /00	Anillo de empuje	1	0,112
38	01 .00232 /00	Muelle sujección	3	0,002
39	01 .01208 /00	Tornillo	6	0,027
40	102 /10000 /00	Arandela dentada interior	6	0,001

Tabla
Planche
Table 3-09

Embrague y mandos

Fig. N.°	N.° de la pieza N.° de la pièce Part N.°	Denominación Dènomination Denomination	Cant Quant Quant	Kg. Peso pieza Poids pièce Weight
41	402 /35030 /00	Pasador elástico	1	0,0013
42	01 .01215 /00	Tornillo	2	0,062
43	01 .00227 /00	Arandela tornillo fijación soporte	4	0,015
44	701 /12000 /66	Tuerca	2	0,016
45	10 .00214 /00	Eje pedal embrague	1	0,600
46	01 .00216 /00	Cojinete de eje pedal	2	0,250
47	903 /08000 /33	Engrasador de 45º	2	0,006
48	10 .00215 /00	Pedal embrague	1	0,750
49	00 .00329 /01	Horquilla	1	0,032
50	102 /07000 /00	Arandela dentada interior	1	0,0004
51	701 /07000 /66	Tuerca	1	0,0025
52	01 .00212 /02	Varilla de mando embrague	1	0,025
53	01 .00226 /00	Bulón mando embrague	1	0,007
54	101 /07000 /66	Arandela pulida	2	0,001
55	401 /02020 /60	Pasador de aletas	2	0,0002
56	01 .00223 /01	Muelle de retroceso pedal embrague	1	0,072
57	01 .01201 /00	Tornillo	9	0,005
58	00 .00182 /01	Muelle presión	3	0,014

Tabla 4—09

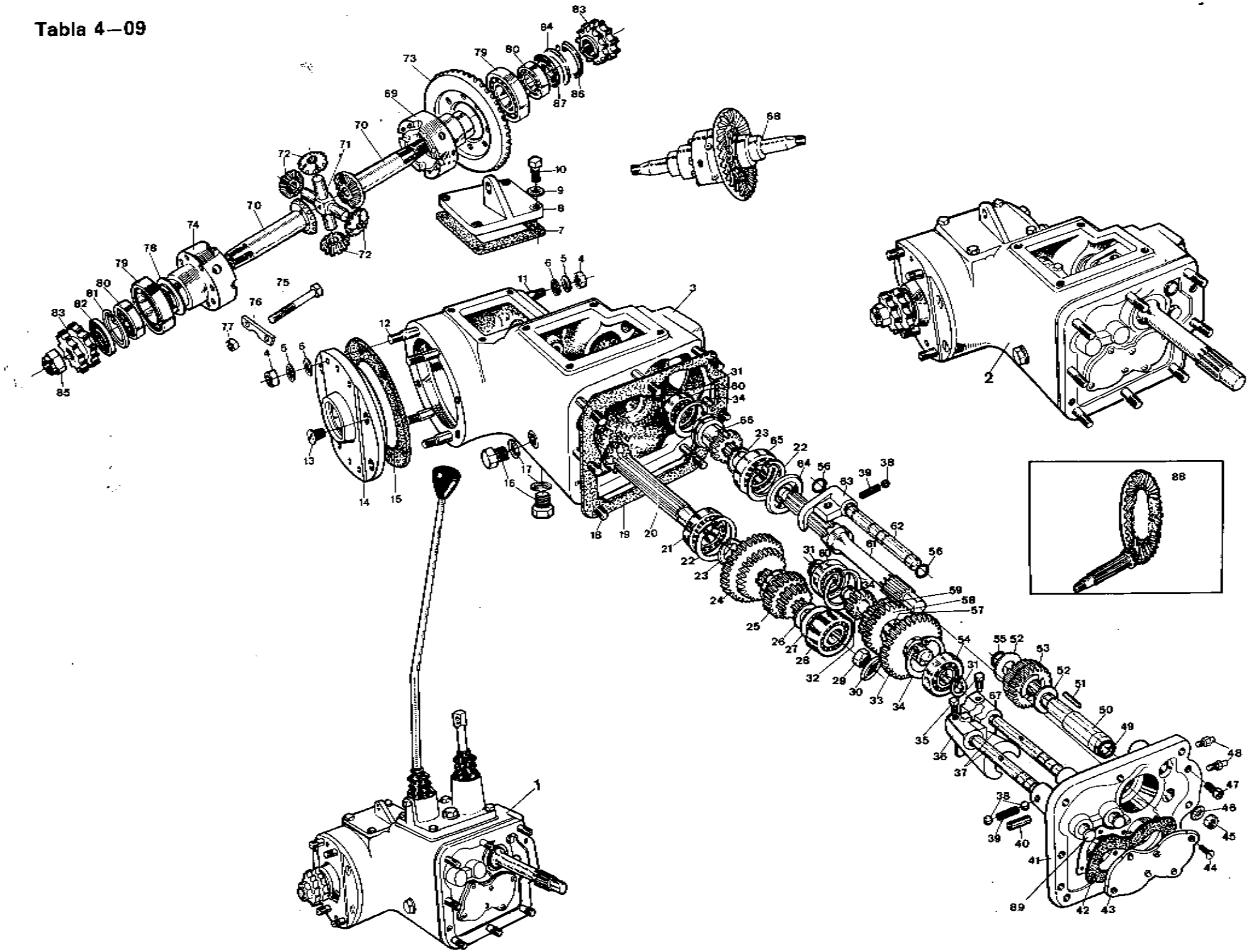
1
2
3
4
5
6
7
8
9
10
11
12
13
14
15
16
17
18
19
20
21
22
23
24
25
26
27
28
29
30
31
32
33
34
35
36
37
38
39
40
41
42
43
44
45
46
47
48
49
50
51
52
53
54
55
56
57
58
59
60
61
62
63
64
65
66
67
68
69
70
71
72
73
74
75
76
77
78
79
80
81
82
83
84
85
86
87
88
89

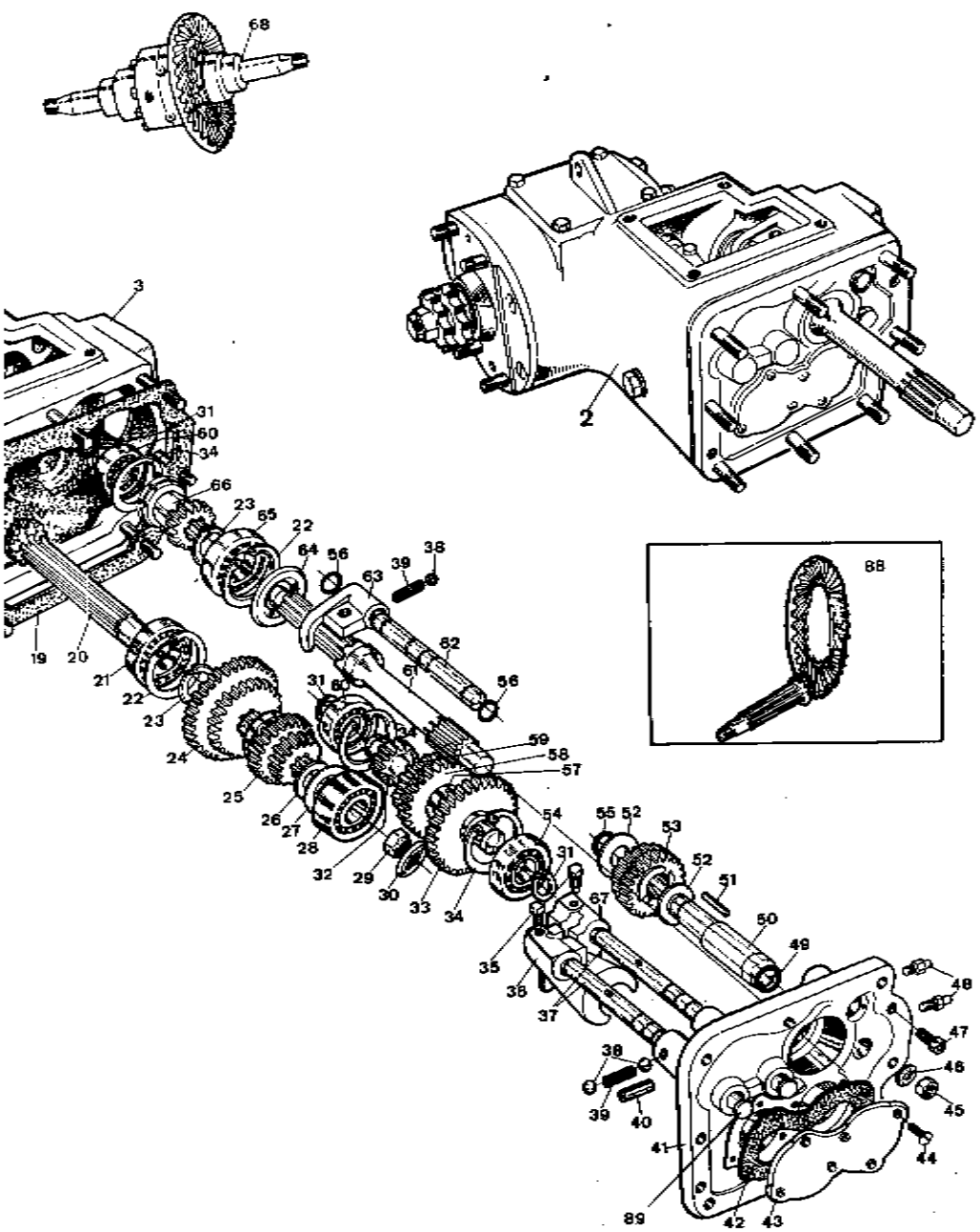

Tabla
Planche
Table **4-09**

Caja velocidades y diferencial

Hoja 1 de 2

Fig. N.°	N.° de la pieza N.° de la pièce Part N.°	Denominación Dènomination Denomination	Cant Quant Quant	Kg. Peso pieza Poids pièce Weight
1	02 .00008 /00	CONJ. CAJA DE CAMBIO CON PALANCAS Y TAPAS	(1)	48,500
2	02 .00007 /00	CONJ. CAJA DE CAMBIO	(1)	45,000
3	01 .00351 /02	Caja de cambio	1	18,500
4	00 .00130 /00	Tuerca espárrago unión	8	0,0012
5	102 /11000 /00	Arandela dentada	8	0,0014
6	01 .00345 /00	Arandela	8	0,007
7	01 .00385 /00	Junta tapa diferncial	1	0,002
8	01 .03841 /00	Tapa diferencial	1	0,795
9	102 /08000 /00	Arandela dentada	4	0,0006
10	603 /08025 /66	Tornillo	4	0,014
11	01 .00383 /01	Espárrago tapa diferencial	4	0,035
12	01 .00383 /00	Espárrago tapa diferencial	4	0,038
13	01 .00428 /00	Tornillo	4	0,014
14	01 .00387 /00	Tapa soporte izquierda	1	2,800
15	01 .00382 /00	Junta tapa soporte izquierdo	1	0,004
16	00 .02803 /00	Tapón de aceite	2	0,032
17	107 /14000 /10	Arandela de aluminio	2	0,0006
18	01 .00371 /00	Espárrago caja-campana	8	0,032
19	01 .00368 /01	Junta tapa de cambio	1	0,005
20	01 .00354 /02	Eje de piñones libres	1	0,725
21	320 /30016 /00	Rodamiento de rodillos (30x62x16)	1	0,200
22	905 /62000 /00	Anillo de retención	2	0,010
23	904 /30000 /00	Anillo de retención	2	0,003
24	01 .00356 /00	Piñones libres de 1ª y2ª	1	1,030
25	01 .00357 /00	Piñones libres de 3ª y 4ª	1	0,375
26	01 .00386 /00	Arandela tope	1	0,008
27	01 .03912 /00	Arandela de reglaje	Var.	0,0001
28	304 /20222/00	Rodamiento de bolas(20x52x22,2)	1	0,022
29	01 .00394 /01	Tuerca fijación eje	1	0,030
30	01 .00393 /00	Tuerca agujeros cruzados	1	0,100
31	904 /20000 /00	Anillo de retención	3	0,0012
32	01 .00352 /00	Eje tren fijo	1	0,620
33	02 .00361 /00	Piñón fijo de 4ª	1	0,565
34	905 /52000 /00	Anillo de retención	3	0,008
35	01 .00319 /00	Tornillo prisionero horquillas	2	0,009
36	01 .00316 /00	Horquilla de 3ª y 4ª	1	0,280
37	01 .00314 /00	Eje horquillas	2	0,230
38	908 /08000 /00	Bola ø 8	3	0,002
39	00 .03128 /00	Muelle	2	0,003
40	01 .00320 /00	Seguro	1	0,010
41	01 .00350 /01	Tapa caja de cambio	1	4,750
42	01 .00367 /01	Junta tapeta cambio	1	0,002
43	01 .00364 /01	Tapeta de cámbio	1	0,002
44	608 /06015 /66	Tornillo cabeza avellanada	6	0,003
45	701 /10000 /66	Tuerca	8	0,010

Tabla
Planche
Table

4-09 Caja velocidades y diferencial

Fig. N.°	N.° de la pieza N.° de la pièce Part N.°	Denominación Dénomination Denomination	Cant Quant Quant	Kg. Peso pieza Poids pièce Weight
46	102 /10000 /00	Arandela dentada	8	0,001
47	601 /06020 /86	Tornillo allen	2	0,006
48	01 .00365 /00	Tornillo prisionero	2	0,008
49	201 /19002 /50	Junta tórica(1-9x23x2)	1	0,0003
50	01 .00355 /00	Eje inversor	1	0,370
51	910 /35348 /00	Aguja del piñón inversor(3,5x34,8)	20	0,004
52	01 .00369 /00	Arandela eje inversor	2	0,013
53	02 .00362 /00	Piñón inversor	1	0,360
54	301 /20015 /00	Rodamiento de bolas(20x52x15)	1	0,310
55	201 /15025 /50	Junta tórica (15x25x2,5)	1	0,0004
56	201 /11275 /50	Junta tórica(10,5x16,2x2,75)	2	0,0004
57	01 .00363 /00	Separador de piñones	1	0,120
58	01 .00360 /00	Piñón fijo de 3ª	1	0,750
59	01 .00359 /00	Piñón fijo de 2ª	1	0,380
60	306 /20015 /00	Rodamiento de rodillos(20x52x15)	2	0,135
61	01 .00353 /01	Eje primario	1	0,940
62	01 .00313 /00	Eje horquilla inversor	1	0,185
63	01 .00317 /00	Horquilla inversor	1	0,185
64	202 /34075 /50	Retén (34x52x7,5)	1	0,015
65	301 /30016 /00	Rodamiento de bolas (30x62x16)	1	0,190
66	02 .00358 /00	Piñón primario	1	0,295
67	01 .00315 /00	Horquilla de 1ª y2ª	1	0,240
68	01 .00301 /01	CONJ. DIFERENCIAL CON CORONA Y PIÑONES LIBRES	(1)	5,980
68	01 .00302 /02	CONJ. DIFERENCIAL SIN CORONA	(1)	4,350
69	01 .00376 /02	Media caja diferncial	1	1,445
70	00 .00382 /02	Planetario	2	0,560
71	01 .00388 /00	Cruz satélite del diferencial	1	0,210
72	01 .00387 /00	Satélites	4	0,053
73	01 .00379 /03	Corona helicoidal	1	0,905
74	01 .00375 /02	Media caja diferencial	1	1,245
75	01 .00380 /00	Tornillo unión corona	8	0,034
76	01 .00389 /00	Prisionero tuerca	4	0,003
77	01 .01302 /00	Tuerca alta	8	0,006
78	01 .03901 /00	Arandela de reglaje	Var.	0,005
79	301 /40018 /00	Rodamiento de bolas(40x80x18)	2	0,350
80	301 /25015 /00	Rodamiento de bolas(25x52x15)	2	0,120
81	905 /52000 /00	Anillo de retención	1	0,008
82	202 /25007 /50	Retén(25x52x7)	1	0,018
83	02 .00385 /02	Piñón mando cadena	2	0,325
84	02 .00386 /00	Arandela fijación mando cadena	2	0,007
85	721 /12000 /66	Tuerca autoblocante	2	0,055
86	905 /32000 /00	Anillo de retención	2	0,005
87	202 /25008 /50	Retén(25x47x8)	8	0,006
88	01 .03000 /00	CONJ. corona y piñones libres		1,630
89	01 .00327 /00	Tapón eje horquilla	2	0,0012

Tabla 5—09

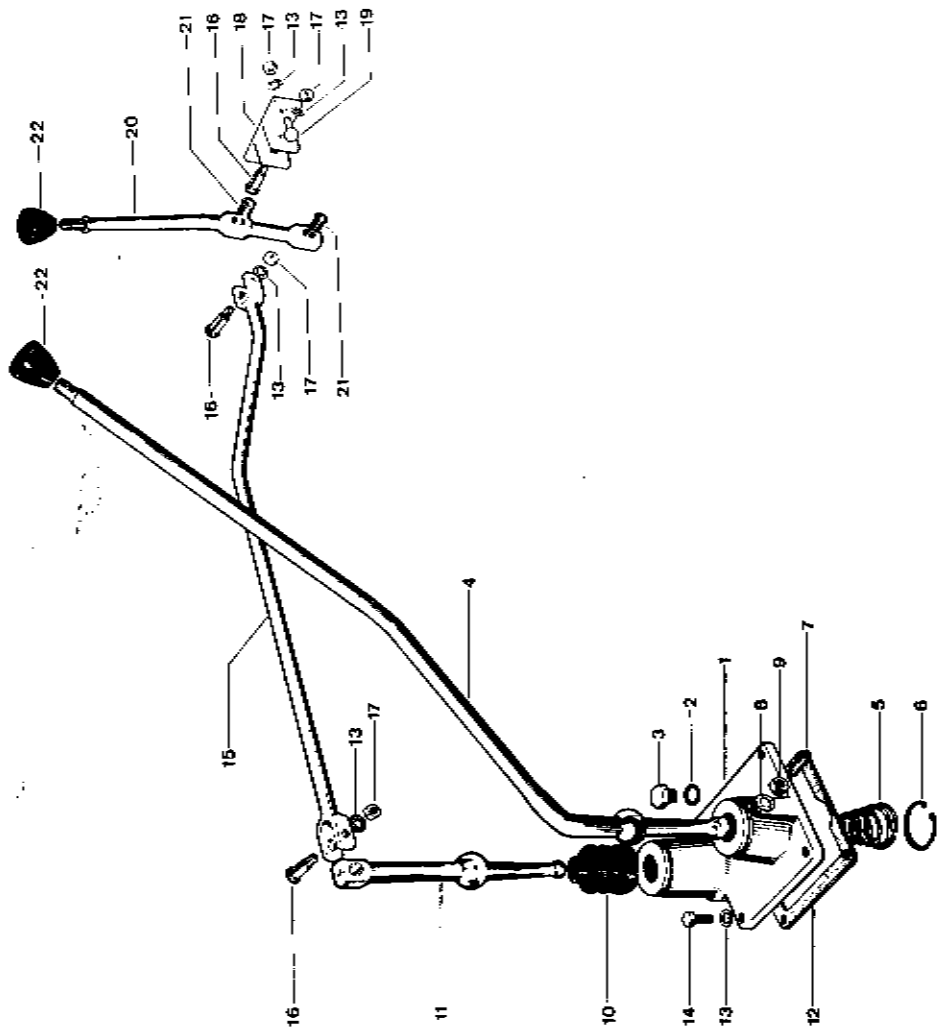

Tabla Planche Table **5-09** **Mandos cambio**

Hoja **1** de **1**

Fig. N.°	N.° de la pieza / N.° de la pièce / Part N.°	Denominación / Dénomination / Denomination	Cant / Quant / Quant	Kg. Peso pieza / Poids pièce / Weight
1	01 .00310 /00	Tapa superior cambio	1	1,880
2	108 /14000 /40	Junta fibra	1	0,0006
3	00 .02803 /00	Tapón de aceite	1	0,032
4	01 .00300 /00	Palanca mando cambio velocidades	1	10 0,670
5	01 .00326 /00	Muelle palancas	2	0,054
6	905 /45000 /00	Anillo de retención	2	0,006
7	01 .00312 /00	Prisionero palanca cambio	1	0,010
8	102 /09000 /66	Arandela dentada	1	0,0003
9	701 /09000 /66	Tuerca	1	0,006
10	00 .00326 /00	Protector palancas	2	38 0,013
11	01 .00321 /01	Palanca inversor	1	0,330
12	01 .00370 /00	Junta tapa superior cambio	1	0,003
13	102 /08000 /00	Arandela dentada	9	0,0006
14	603 /08025 /66	Tornillo	4	0,014
15	01 .00323 /01	Varilla mando inversor	1	0,760
16	01 .00309 /00	Bulón palanca inversor	3	0,024
17	701 /08000 /66	Tuerca	5	0,005
18	01 .00318 /01	Soporte palanca	1	0,200
19	603 /08020 /66	Tornillo	2	0,012
20	01 .00324 /01	Palanca mando inversor	2	0,305
21	01 .00308 /00	Casquillo palanca inversor	2	0,0015
X 22	01 .00325 /00	Empuñadura	2	20 0,050

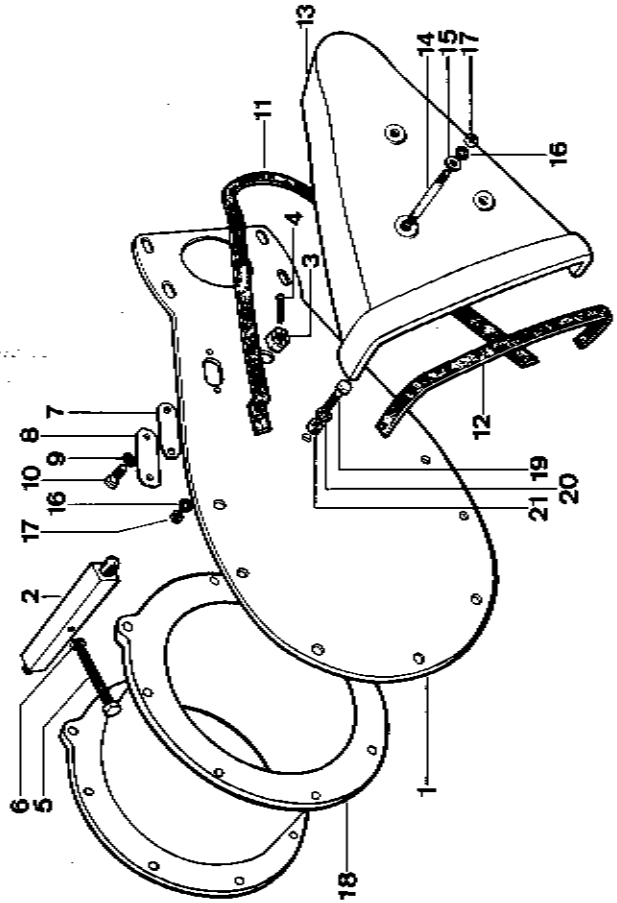

Tabla
Planche
Table **6-09** **Soportes tranmisión**

Hoja 1 de 1

Fig. N.°	N.° de la pieza N.° de la pièce Part N.°	Denominación Dènomination Denomination	Cant Quant Quant	Kg. Peso pieza Poids pièce Weight
1	01 .00432 /00	Placa transmisión	2	5,625
2	00 .00422 /00	Tensor	1	0,880
3	01 .01312 /00	Tuerca almenada	2	0,021
4	401 /25030 /60	Pasador de aletas	2	0,0006
5	603 /10080 /86	Tornillo tensor	1	0,050
6	01 .00425 /00	Tuerca	1	0,011
7	00 .00430 /00	Junta tapeta	2	0,0012
8	00 .00427 /00	Tapeta	2	0,060
9	102 /06000 /00	Arandela dentada	4	0,0003
10	603 /06015 /66	Tornillo	4	0,005
11	00 .00421 /00	Junta tapa transmisión	2	0,007
12	00 .00431 /00	Junta tapa transmisión	2	0,0035
13	00 .00420 /00	Tapa transmisión	2	2,010
14	00 .01307 /02	Espárrago	6	0,037
15	101 /08000 /66	Arandela pulida	6	0,0015
16	102 /08000 /00	Arandela dentada	12	0,0006
17	01 .01302 /00	Tuerca	12	0,005
18	09 .00426 /00	Tambor separador	1	12,500
19	604 /09030 /66	Tornillo	2	0,018
20	102 /09000 /00	Arandela dentada	2	0,0008
21	01 .01303 /00	Tuerca alta	2	0,006

Tabla 7—09

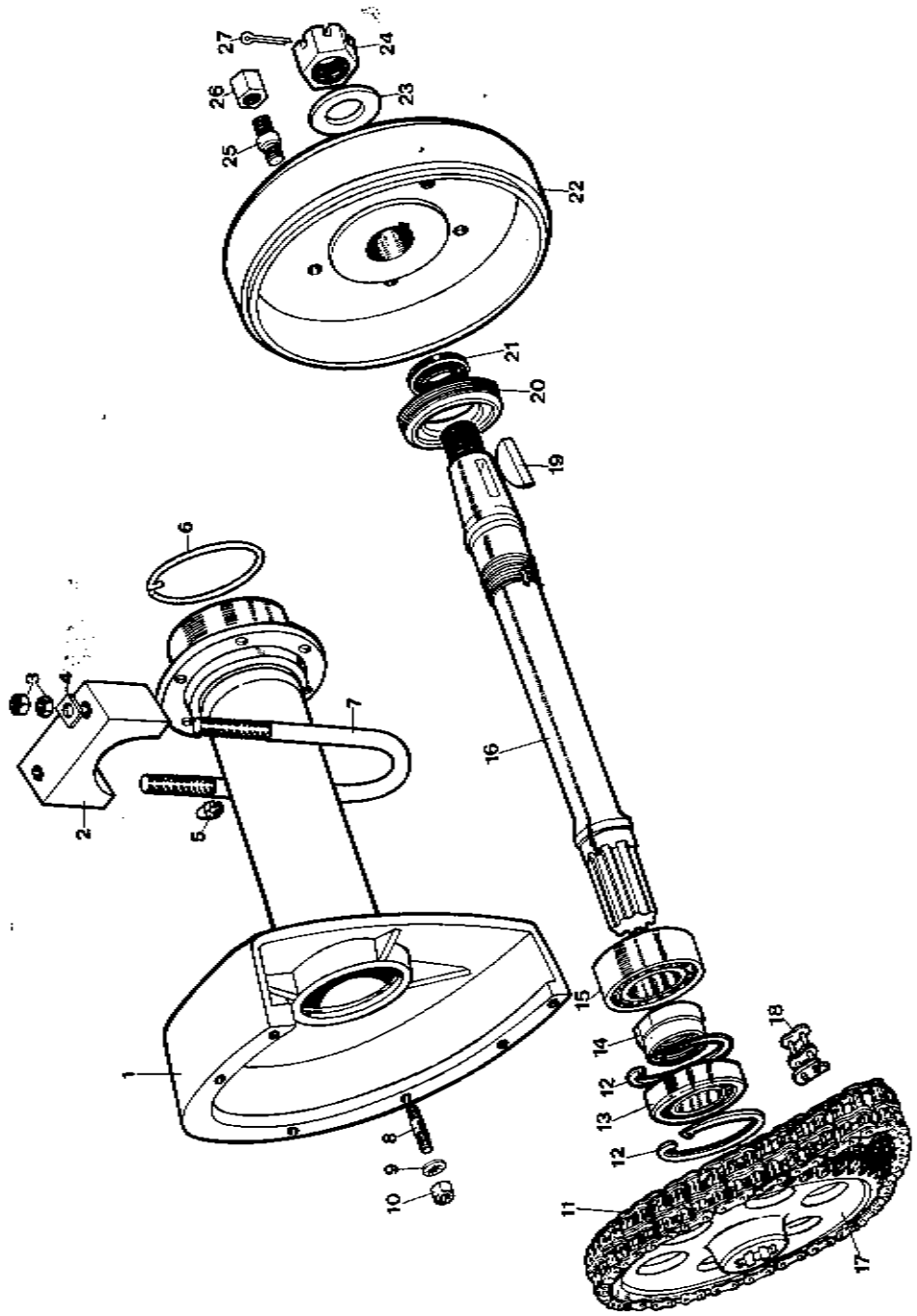

Tabla
Planche
Table **7–09**

Puente delantero

Hoja 1 de 1

Fig. N.°	N.° de la pieza / N.° de la pièce / Part N.°	Denominación / Dènomination / Denomination	Cant / Quant / Quant	Kg. Peso pieza / Poids pièce / Weight
1	02 .00400 /00	Trompeta derecha e izquierda	2	11,000
2	02 .00182 /00	Soporte apoyo trompeta	2	3,080
3	01 .01305 /00	Tuerca ½" SAE	8	0,014
4	00 .00184 /00	Arandela fijación soporte	4	0,140
5	901 /08000 /33	Engrasador recto	2	0,003
6	02 .00419 /00	Anillo de retención	2	0,002
7	02 .00183 /00	Brida fijación trompetas	2	0,410
8	00 .00412 /00	Espárrago unión trompeta tambor	14	0,017
9	102 /09000 /00	Arandela dentada	14	0,008
10	01 .01303 /00	Tuerca	14	0,005
11	00 .00402 /00	Cadena	2	2,270
12	905 /80000 /00	Anillo de retención	2	0,023
13	306 /40018 /00	Rodamiento (40x80x18)	2	0,370
14	02 .00415 /00	Tuerca palier	2	0,080
15	301 /45019 /00	Rodamiento (45x85x19)	2	0,675
16	02 .00414 /00	Palier	2	4,385
17	02 .00411 /00	Rueda cadena	2	5,250
18	01 .00417 /00	Enganche	2	0,024
19	02 .00519 /00	Chaveta tambor freno	2	0,037
20	02 .00417 /00	Tuerca derecha e izquierda	2	0,425
21	202 /45008 /50	Retén (45x55x8)	2	0,0125
22	02 .00518 /00	Tambor de freno	2	9,250
23	101 /30000 /66	Arandela pulida	2	0,035
24	01 .01319 /00	Tuerca entallada	2	0,220
25	00 .00587 /00	Espárrago rueda delantera	10	0,048
26	00 .00588 /00	Tuerca rueda delantera	10	0,037
27	401 /04050 /60	Pasador de aletas	2	0,0033

Tabla 8–09

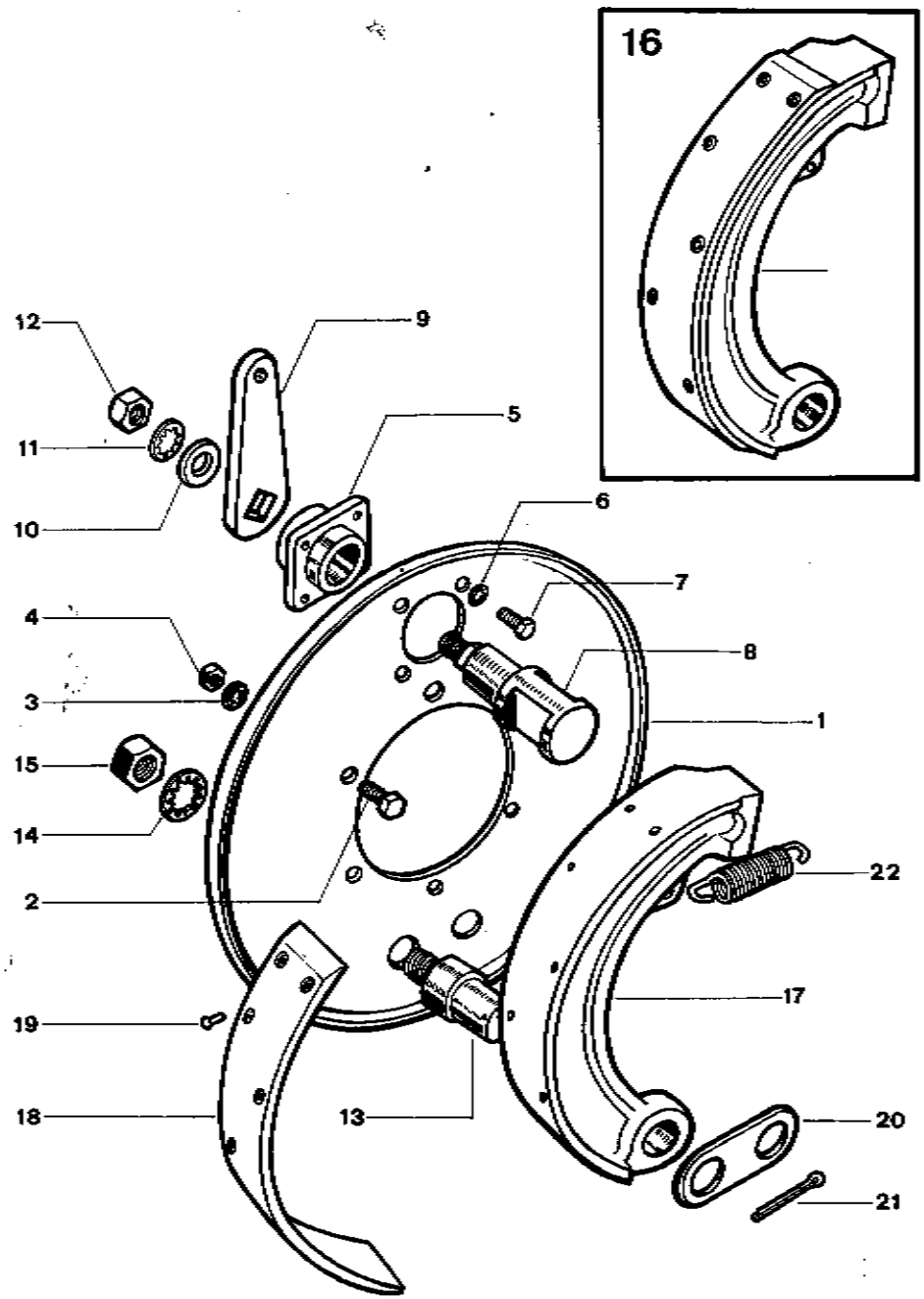

Tabla
Planche
Table **8–09**

Frenos

Hoja 1 de 1

Fig. N.°	N.° de la pieza N.° de la pièce Part N.°	Denominación Dénomination Denomination	Cant Quant Quant	Kg. Peso pieza Poids pièce Weight
1	02 .00510 /00	Plato zapatas	2	1,400
2	01 .01205 /00	Tornillo	12	0,012
3	102 /08000 /00	Arandela dentada	12	0,0006
4	701 /08000 /66	Tuerca	12	0,005
5	00 .00517 /00	Cojinete leva	2	0,022
6	102 /06000 /00	Arandela dentada	8	0,0003
7	01 .01201 /00	Tornillo	8	0,005
8	00 .00516 /00	Leva zapata	2	0,315
9	00 .00520 /00	Palanca freno en tambor	2	0,250
10	101 /13000 /66	Arandela	2	0,0055
11	102 /13000 /00	Arandela dentada	2	0,001
12	701 /13000 /66	Tuerca	2	0,024
13	00 .00511 /00	Eje zapatas	4	0,172
14	102 /16000 /00	Arandela dentada	4	0,0032
15	708 /16000 /66	Tuerca	4	0,030
16	00 .00500 /00	CONJUNTO ZAPATAS Y FORRO	4	1,500
17	00 .00513 /00	Zapata	4	1,420
18	00 .00514 /00	Forro de zapata	4	0,075
19	503 /04011 /30	Remaches	32	0,0006
20	00 .00512 /00	Brida zapatas	2	0,040
21	401 /03040 /60	Pasador de aletas	4	0,0015
22	00 .00515 /00	Muelle zapata	2	0,190

Tabla 9–09

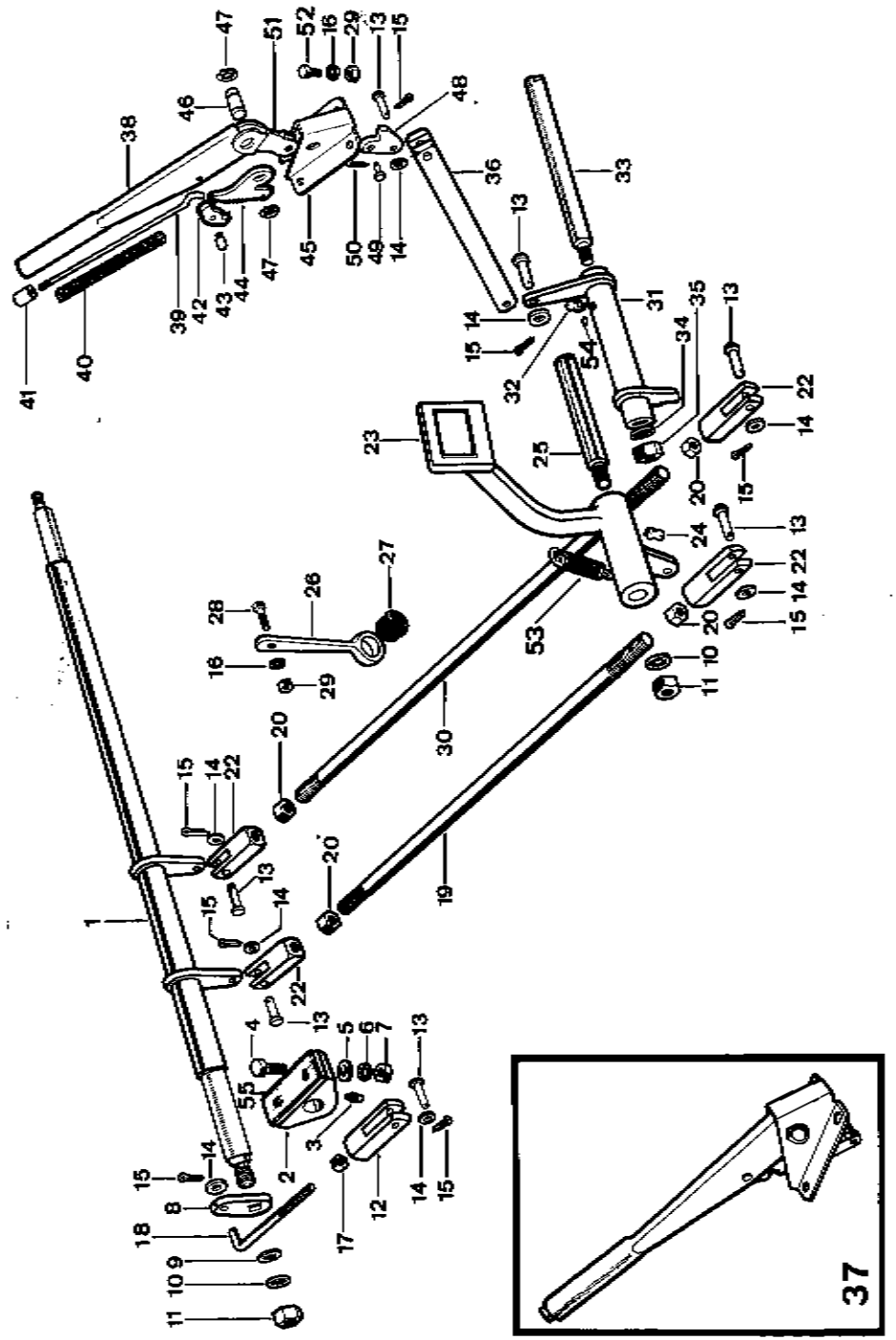

Tabla
Planche 9–09
Table

Mandos frenos

Fig. N.°	N.° de la pieza / N.° de la pièce / Part N.°	Denominación / Dénomination / Denomination	Cant / Quant / Quant	Kg. Peso pieza / Poids pièce / Weight
1	14 .00566 /00	Conjunto eje de freno	1	4,000
2	01 .00571 /00	Cojinete eje accionamiento freno	2	0,355
3	901 /08000 /33	Engrasador recto	2	0,003
4	00 .00560 /01	Tornillo	4	0,012
5	101 /10000 /66	Arandela pulida	4	0,003
6	102 /10000 /00	Arandela dentada	4	0,001
7	701 /10000 /66	Tuerca	4	0,011
8	00 .00520 /00	Palanca en eje transversal	2	0,210
9	101 /13000 /66	Arandela pulida	2	0,0055
10	102 /13000 /00	Arandela dentada	3	0,001
11	01 .01306 /00	Tuerca	3	0,024
12	01 .00570 /00	Horquilla varilla de freno	2	0,130
13	01 .00514 /01	Bulón horquilla	8	0,013
14	101 /08000 /66	Arandela pulida	10	0,0015
15	401 /02020 /60	Pasador de aletas	10	0,0002
16	102 /08000 /00	Arandela dentada	7	0,0006
17	707 /08000 /66	Tuerca 5/16" SAE	2	0,006
18	00 .00569 /00	Varilla accto. palanca freno	1	0,0424
19	01 .00521 /00	Varilla mando pedal freno	1	0,053
20	01 .01304 /00	Tuerca	4	0,012
21	102 /11000 /00	Arandela dentada	4	0,0014
X 22	01 .00564 /00	Horquilla de accionamiento freno	4	0,125
23	10 .00519 /01	Pedal freno	1	1,500
24	901 /08000 /33	Engrasador	1	0,003
25	01 .00520 /00	Eje pedal freno	1	0,270
26	01 .00539 /00	Soporte varilla	1	0,138
27	01 .00540 /00	Goma soporte varilla	1	0,0093
28	603 /08025 /66	Tornillo	1	0,014
29	01 .01302 /00	Tuerca	5	0,005
30	01 .00537 /00	Varilla mando freno de mano	1	0,930
31	01 .00530 /00	Conjunto palancas primarias	1	0,270
32	901 /08000 /33	Engrasador	1	0,003
33	01 .00534 /00	Eje palancas primarias	1	0,270
34	102 /12000 /00	Arandela dentada	1	0,002
35	701 /12000 /66	Tuerca	1	0,016
36	01 .00529 /00	Varilla primaria	1	0,405
X 37	00 .00540 /00	CONJ. PALANCA FRENO MANO	1	0,654
38	00 .00550 /00	Palanca freno de mano	1	0,290
39	00 .00551 /00	Varilla del gatillo	1	0,022
40	00 .00552 /00	Muelle de la palanca del freno	1	0,019

Tabla
Planche
Table **9-09**

Mandos freno

Fig. N.°	N.° de la pieza N.° de la pièce Part N.°	Denominación Dènomination Denomination	Cant Quant Quant	Kg. Peso pieza Poids pièce Weight
41	00 . 00553 /00	Pulsador	1	0,003
42	00 . 00542 /00	Gatillo del sector	1	0,021
43	00 . 00544 /00	Bulón del gatillo sector	1	0,0023
44	00 . 00554 /00	Sector dentado	1	0,075
45	00 . 00557 /00	Sector palanca	1	0,150
46	00 . 00555 /00	Bulón freno de mano	1	0,030
47	904 /14000 /00	Anillo elástico	2	0,0007
48	00 . 00559 /00	Gatillo palanca freno	1	0,035
49	00 . 00558 /00	Bulón gatillo palanca freno	1	0,035
50	401 /02020 /60	Pasador de aletas	1	0,0002
51	00 . 00543 /00	Soporte gatillo palanca	1	0,174
52	603 /08015 /66	Tornillo	4	0,011
53	01 . 00223 /00	Muelle retención pedal freno	1	0,024
54	01 . 00541 /00	Arandela engrasador	1	0,0005
55	09 . 00182 /00	Suplemento del cojinete	2	0,270

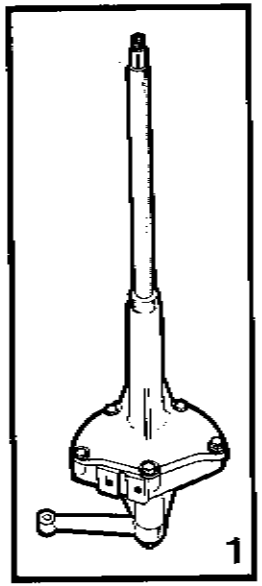

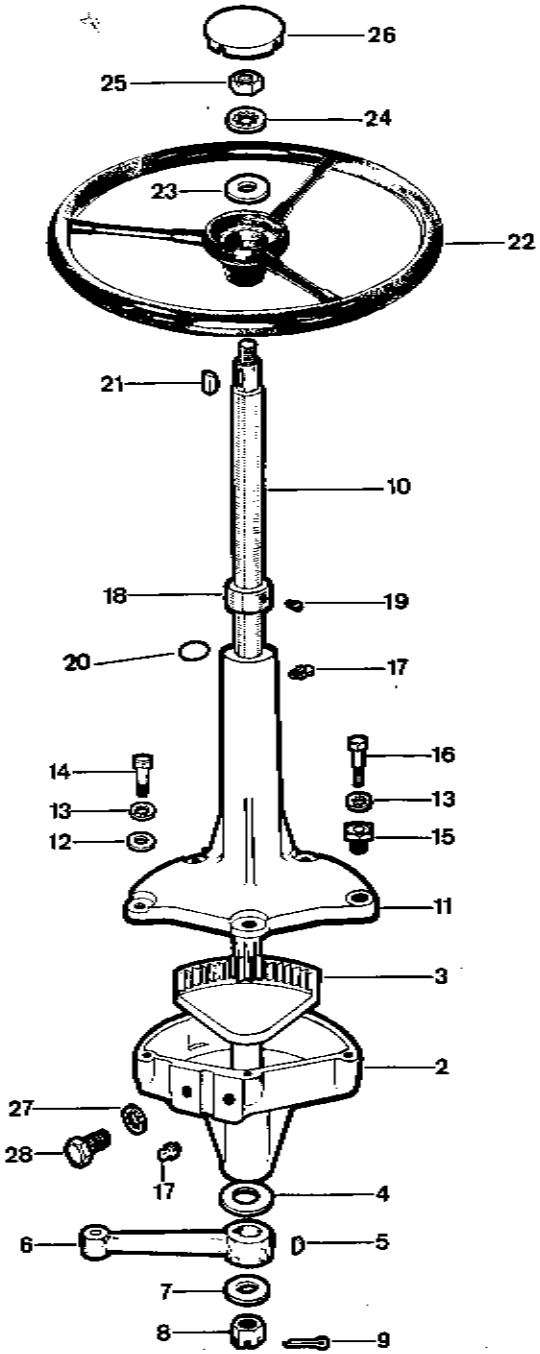

Tabla
Planche 10—09
Table

Dirección

Fig. N.°	N.° de la pieza / N.° de la pièce / Part N.°	Denominación / Dénomination / Denomination	Cant / Quant / Quant	Kg. Peso pieza / Poids pièce / Weight
		C1006001AE02		
X 1	01 .00620 /00	Conjunto caja dirección	1	13,750
2	01 .00611 /00	Caja dirección	1	3,830
3	01 .00614 /00	Sector dentado dirección	1	1,685
4	01 .00637 /00	Arandela de corcho	2	0,0006
5	00 .02509 /00	Chaveta	1	0,005
6	01 .00615 /00	Palanca mando barra dirección	1	0,740
7	101 /18000 /66	Arandela	1	0,012
8	01 .01314 /00	Tuerca almenada	1	0,036
9	401 /03035 /60	Pasador de aletas	1	0,0006
10	01 .00613 /00	Piñón eje	1	2,670
11	01 .00612 /00	Tapa caja dirección	1	4,030
12	101 /09000 /66	Arandela	4	0,002
13	102 /09000 /00	Arandela dentada	5	0,0008
14	01 .01206 /00	Tornillo	4	0,0145
15	01 .00610 /00	Excentrica tapa dirección	1	0,020
16	01 .01220 /00	Tornillo	1	0,017
X 17	901 /08000 /33	Engrasador recto	2	40 0,003
18	01 .00635 /00	Arandela fijación eje dirección	1	0,100
19	00 .00622 /00	Prisionero anillo eje dirección	2	0,0022
20	201 /33025 /50	Arandela tórica (33x38x2,5)	1	0,003
X 21	00 .06104 /00	Chaveta volante	1	0,003
22	00 .00623 /00	Volante	1	2,135
X 23	101 /15000 /66	Arandela	1	0,0093
X 24	102 /15000 /00	Arandela dentada	1	0,0022
X 25	00 .06140 /00	Tuerca fijación volante	1	0,020
X 26	00 .00626 /00	Embellecedor volante	1	0,064
27	102 /12000 /00	Arandela dentada	4	0,002
28	01 .01212 /00	Tornillo	4	0,0355

Tabla 11—09

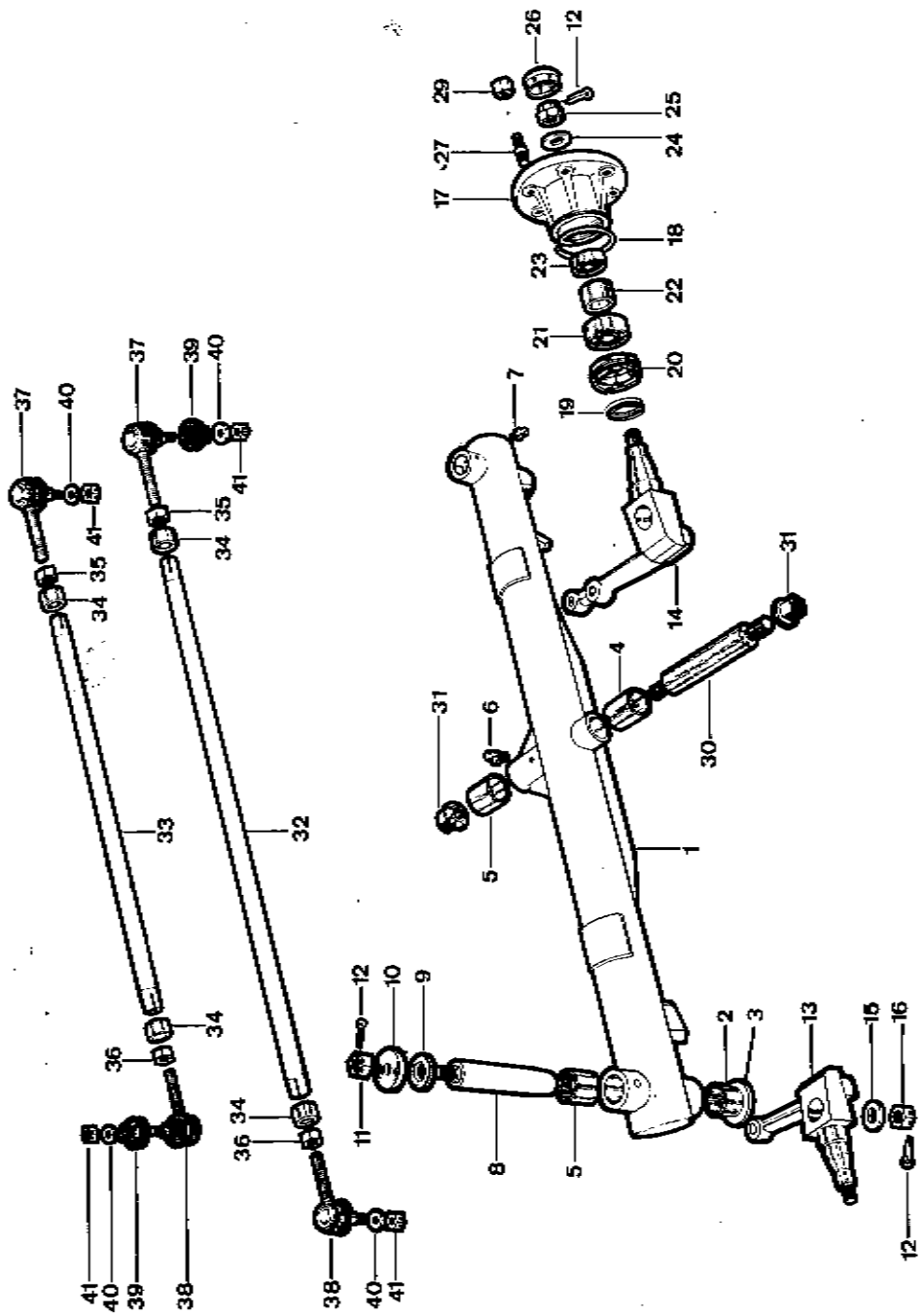

Tabla / Planche / Table **11-09**

Puente trasero

Hoja 1 de 1

Fig. N.°	N.° de la pieza / N° de la pièce / Part N.°	Denominación / Dénomination / Denomination	Cant / Quant / Quant	Kg. Peso pieza / Poids pièce / Weight
	02 .00600 /01	Conjunto puente con casquillos	1	13,000
1	02 .00626 /01	Conjunto soldado puente	1	12,500
2	322 /30003 /00	Casquillo interior eje pivote	2	0,130
3	926 /30003 /00	Disco axial	2	0,060
4	01 .00629 /00	Casquillo posterior eje central	1	0,080
5	01 .00628 /00	Casquillo anterior eje central	3	0,072
6	902 /08000 /33	Engrasador codo	1	0,006
7	901 /08000 /33	Engrasador recto	2	0,003
8	01 .00623 /00	Eje pivote	2	0,715
9	01 .00634 /00	Arandela de corcho	4	0,0008
10	01 .00633 /00	Arandela superior	2	0,052
11	710 /14000 /66	Tuerca almenada	2	0,031
12	401 /25040 /60	Pasador de aletas	6	0,0008
13	01 .00640 /00	Conjunto mangueta izquierda	1	1,600
14	01 .00639 /00	Conjunto mangueta derecha	1	1,960
15	01 .00632 /00	Arandela eje pivote	2	0,015
16	01 .01314 /00	Tuerca almenada	2	0,036
17	01 .00550 /08	Cubo rueda trasera derecha e izqui	2	3,500
18	01 .00561 /00	Anillo sujección tuerca cubo rueda	2	0,008
19	202 /30008 /50	Retén (30x43x8)	2	0,011
20	01 .00553 /00	Tuerca soporte retén derecha e izq	2	0,120
21	304 /25206 /00	Rodamiento a bolas (25x52x20,6)	2	0,175
22	01 .00552 /01	Separador rodamientos	2	0,130
23	301 /20014 /00	Rodamiento a bolas(20x47x14)	2	0,175
24	101 /16000 /66	Arandela pulida	2	0,012
25	01 .01314 /00	Tuerca almenada	2	0,036
26	00 .05806 /00	Protector rodamiento	2	0,190
27	01 .00557 /08	Espárrago rueda trasera	6	0,026
29	01 .00549 /08	Tuerca fijación ruedas	6	0,028
30	01 .00627 /00	Eje central puente	1	0,727
31	00 .00586 /00	Tuerca	2	0,075
32	01 .00617 /00	Barra de acoplamiento	1	1,450
33	01 .00616 /00	Barra de mando	1	1,080
34	01 .00618 /00	Seguro	4	0,043
35	01 .01307 /00	Tuerca rosca derecha	2	0,023
36	01 .00638 /00	Tuerca rosca izquierda	2	0,0224
37	01 .00631 /00	Rótula rosca derecha	2	0,280
38	01 .00630 /00	Rótula rosca izquierda	2	0,280
39	01 .00619 /00	Protector de goma	4	0,006
40	105 /11000 /00	Arandela	4	0,004
41	711 /10000 /66	Tuerca autoblocante	2	0,015

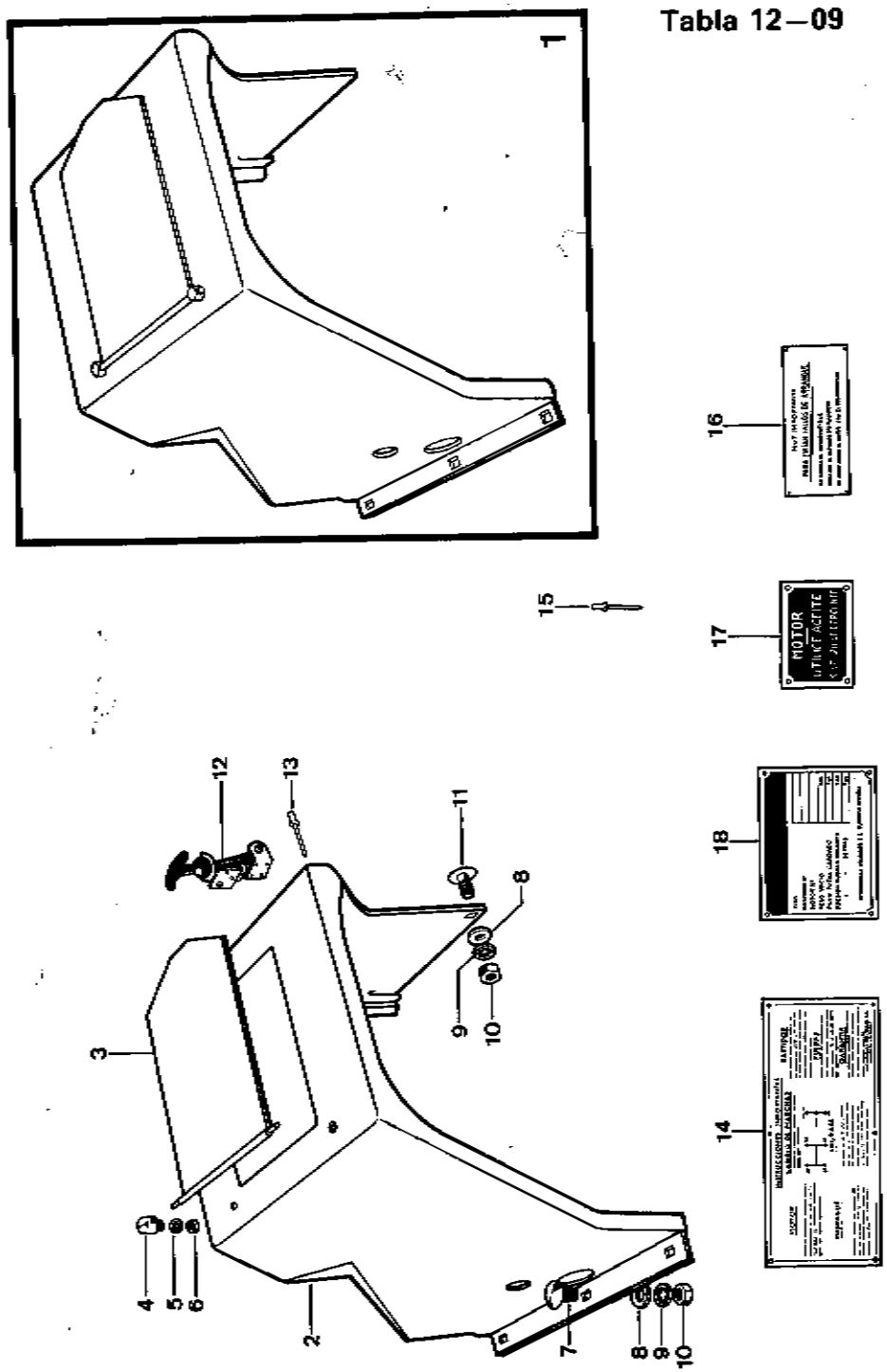

Tabla 12–09

Tabla
Planche
Table **12–09**

Protector motor

Hoja 1 de 1

Fig. N.°	N.° de la pieza N.° de la pièce Part N.°	Denominación Dénomination Denomination	Cant Quant Quant	Kg. Peso pieza Poids pièce Weight
1	01 .00720 /00	CONJUNTO PROTECTOR MOTOR	(1)	11,500
2	01 .00733 /00	Carcasa protección motor	1	10,354
3	01 .00734 /00	Tapa carcasa protección motor	1	1,120
4	01 .00735 /00	Soporte tapa carcasa	2	0,012
5	102 /08000 /00	Arandela dentada	2	0,0006
6	01 .01302 /00	Tuerca	2	0,005
7	605 /10018 /66	Tornillo cabeza esférica	4	0,018
8	101 /10000 /66	Arandela pulida	5	0,003
9	102 /10000 /00	Arandela dentada	5	0,001
10	701 /10000 /66	Tuerca	5	0,011
11	605 /10020 /66	Tornillo cabeza esférica	1	0,020
12	01 .00724 /00	Cierre tapa en carcasa	1	10 0,095
13	502 /05000 /60	Remache	5	0,003
14	01 .00770 /00	Placa istrucciones Dumper	1	0,058
15	502 /03000 /60	Remache	24	0,001
16	01 .00771 /00	Placa observaciones motor	1	0,017
17	01 .00773 /00	Placa aceite motor	1	0,046
18	01 .00779 /00	Placa caracteristicas	1	0,032

Tabla 13—09

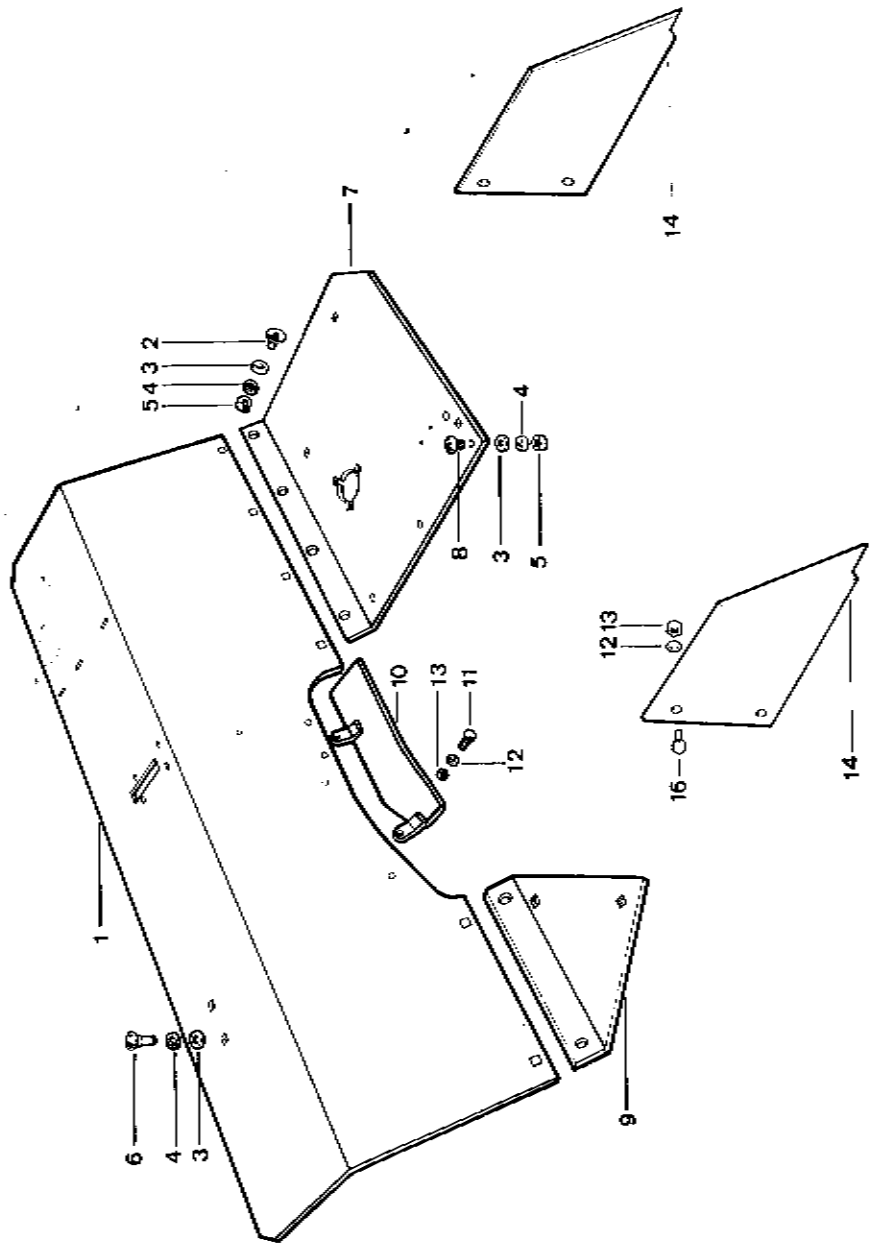

Tabla
Planche 13-09
Table

Protectores

Hoja 1 de 1

Fig. N.°	N.° de la pieza / N.° de la pièce / Part N.°	Denominación / Dénomination / Denomination	Cant / Quant / Quant	Kg. Peso pieza / Poids pièce / Weight
1	08 .00727 /00	Guardabarros trasero	1	12,500
2	605 /10018 /66	Tornillo cabeza redonda	5	0,018
3	101 /10000 /66	Arandela pulida	13	0,003
4	102 /10000 /00	Arandela dentada	13	0,001
5	701 /10000 /66	Tuerca	13	0,011
6	605 /10018 /66	Tornillo cabeza redonda	2	0,023
7	01 .00726 /01	Chapa piso izquierda	1	5,700
8	605 /10024 /66	Tornillo cabeza redonda	6	0,023
9	01 .00725 /00	Chapa piso derecha	1	0,880
10	08 .00728 /00	Chapa protectora correas	1	0,420
11	603 /08020 /66	Tornillo	2	0,012
12	102 /08000 /00	Arandela dentada	6	0,0006
13	01 .01302 /00	Tuerca	6	0,005
14	08 .00765 /00	Chapa lateral	2	1,870
16	603 /08025 /66	Tornillo	4	0,014

Tabla 14—09

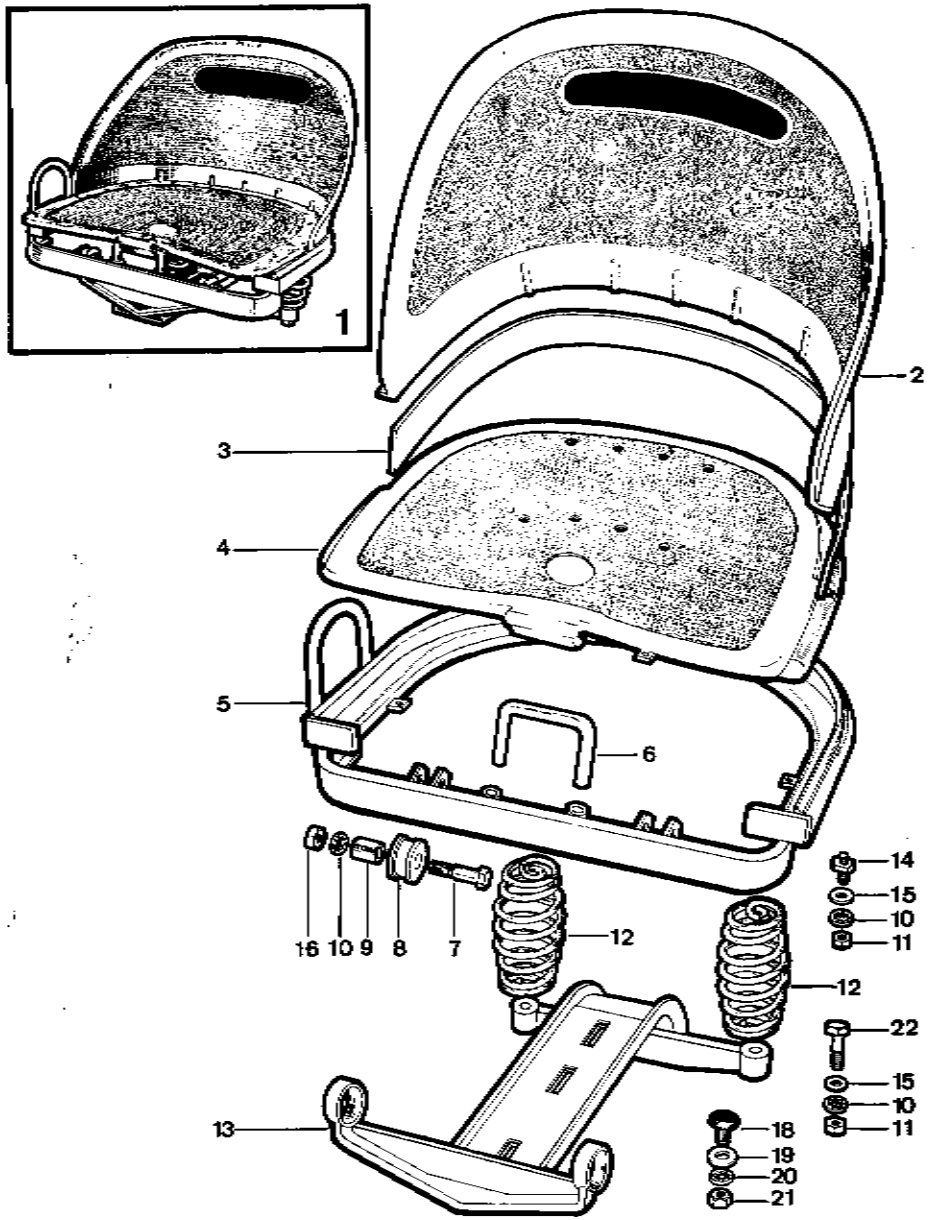

Tabla / Planche / Table **14-09**

Asiento

Hoja 1 de 1

Fig N.°	N.° de la pieza / N.° de la pièce / Part N.°	Denominación / Dénomination / Denomination	Cant / Quant / Quant	Kg. Peso pieza / Poids pièce / Weight
X← 1	01 .00706 /01	CONJUNTO ASIENTO	1	6 9,500
2	00 .00742 /00	Respaldo	1	1,390
3	00 .00747 /00	Prisionero gomas	1	0,445
4	00 .00743 /00	Asiento	1	1,540
5	00 .00749 /01	Bastidor asiento	1	2,725
6	00 .00748 /01	Gancho	1	0,125
7	01.01207/00	Tornillo	2	0,025
8	01 .00818 /00	Casquillo goma	2	0,013
9	01 .00816 /00	Casquillo	2	0,015
10	102 /09000 /00	Arandela dentada	6	0,0008
11	701 /09000 /66	Tuerca	4	0,006
12	01 .00819 /00	Muelle	2	0,245
13	01 .00815 /00	Soporte bastidor	1	2,310
14	01 .00817 /00	Espárrago fijación muelle	2	0,019
15	101 /09000 /66	Arandela pulida	4	0,002
16	01 .01303 /00	Tuerca alta	2	0,0065
18	605 /10025 /66	Tornillo cabeza esférica	4	0,023
19	101 /10000 /66	Arandela pulida	6	0,002
20	102 /10000 /00	Arandela dentada	6	0,001
21	701 /10000 /66	Tuerca	6	0,011
22	604 /09035 /66	Tornillo	2	0,025

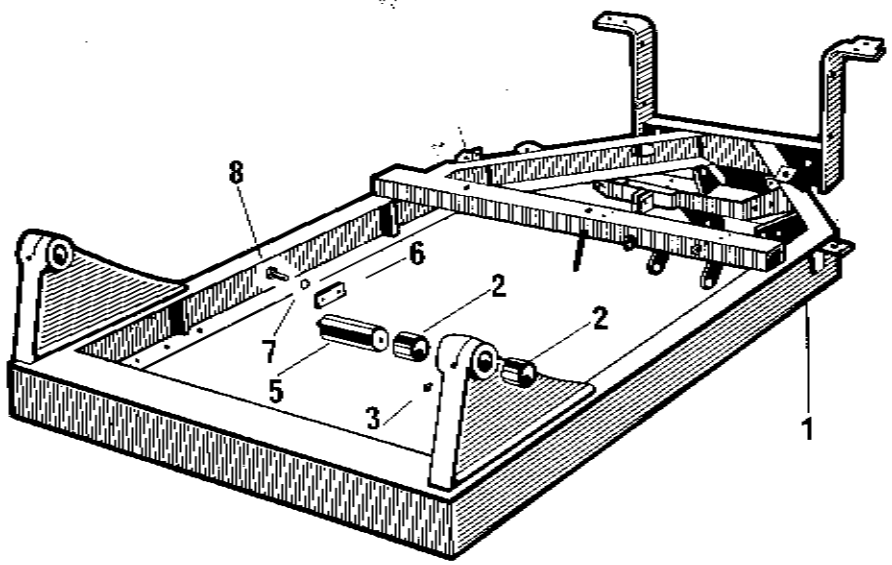

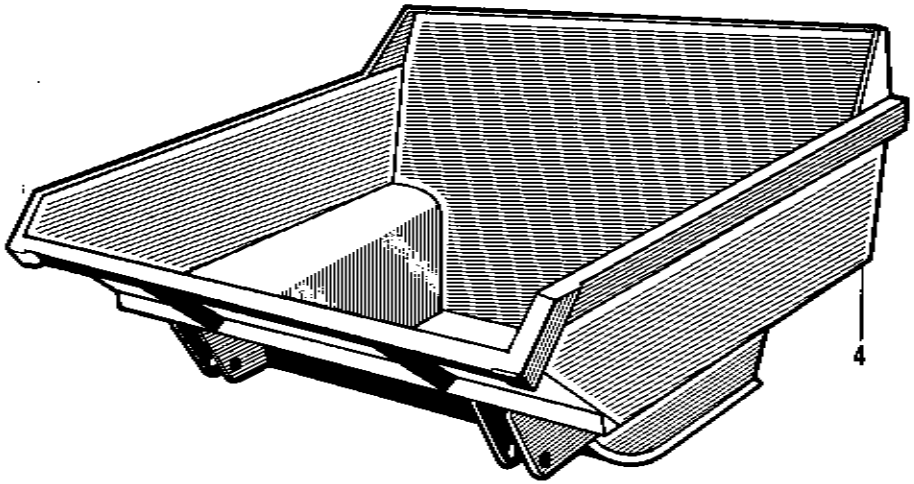

Tabla
Planche
Table **15–09** **Bastidor y tolva**

Hoja 1 de 1

Fig. N.°	N.° de la pieza / N.° de la pièce / Part N.°	Denominación / Dènomination / Denomination	Cant / Quant / Quant	Kg. Peso pieza / Poids pièce / Weight
1	09 .00705 /00	Bastidor	1	89,500
2	08 .00527 /00	Casquillo eje	4	0,090
3	901 /08000 /33	Engrasador	2	0,003
4	09 .00716 /00	Tolva	1	148,000
5	09 .00135 /00	Eje articulación tolva	2	0,615
6	15 .00832 /00	Prisionero eje	2	0,028
7	102 /06000 /00	Arandela dentada	4	0,0003
8	603 /06015 /66	Tornillo	4	0,005

Tabla 16—09

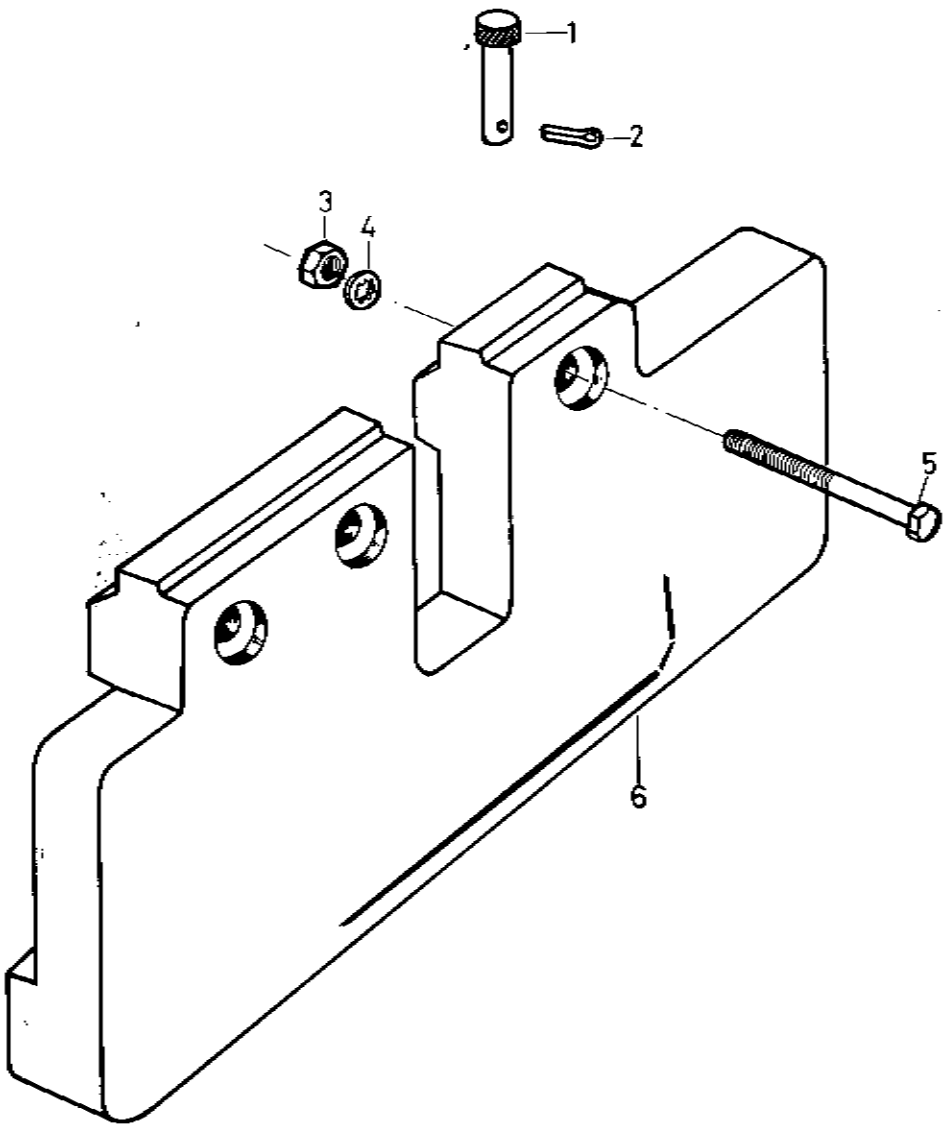

Tabla
Planche
Table **16–09**

Contrapeso

Hoja 1 de 1

Fig. N.°	N.° de la pieza / N.° de la pièce / Part N.°	Denominación / Dénomination / Denomination	Cant / Quant / Quant	Kg. Peso pieza / Poids pièce / Weight
1	01 .00732 /00	Bulón remolque	1	0,205
2	401 /04040 /60	Pasador de aletas	1	0,003
3	701 /16000 /66	Tuerca	3	0,030
4	102 /16000 /00	Arandela dentada	3	0,003
5	604 /16100 /66	Tornillo	3	0,180
6	08. 00788 /00	Contrapeso	1	68,---

Tabla 17–09

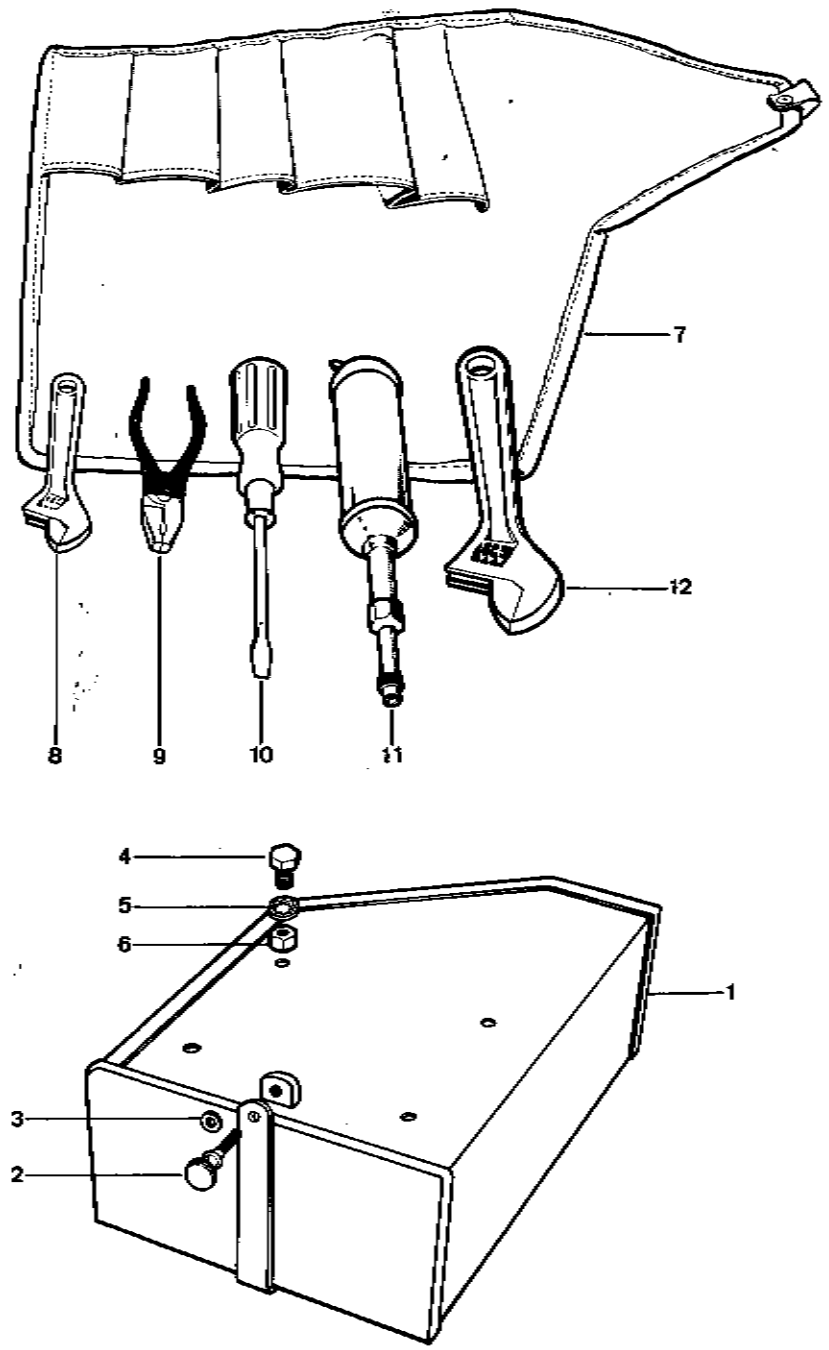

Tabla / Planche / Table **17–09**

Caja herramientas

Hoja 1 de 1

Fig. N.°	N.° de la pieza / N.° de la pièce / Part N.°	Denominación / Dénomination / Denomination	Cant / Quant / Quant	Kg. Peso pieza / Poids pièce / Weight
	01.00029/00	CAJA PORTA-HERRAMIENTAS	1	1,885
1	01.00780/00	Caja	1	1,800
2	00.00117/00	Cierrecaja	1	0,0205
3	00.00118/00	Anillo de retención	1	0,0002
4	603/08015/66	Tornillo	4	0,011
5	102/08000/00	Arandela dentada interior	4	0,0006
6	701/08000/66	Tuerca	4	0,005
	01.00036/00	GRUPO BOLSA HERRAMIENTAS	1	1,166
7	01.00781/00	Bolsa herramientas	1	0,136
8	01.00785/00	Llave	1	0,125
9	01.00784/00	Alicates	1	0,140
10	01.00783/00	Destornillador	1	0,090
11	01.00782/00	Bomba de engrase	1	0,300
12	01.00786/00	Llave	1	0,375

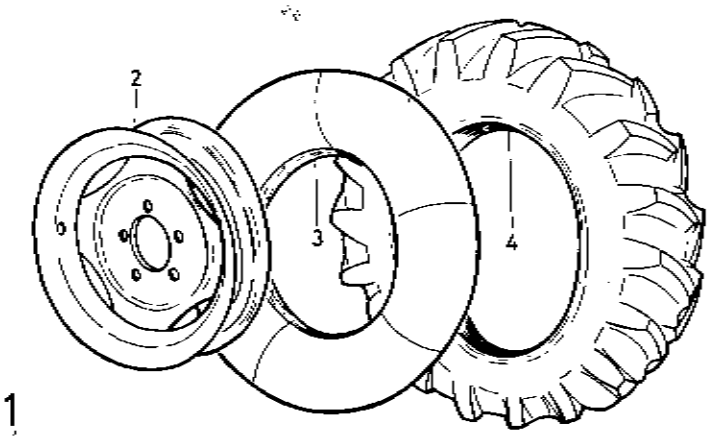

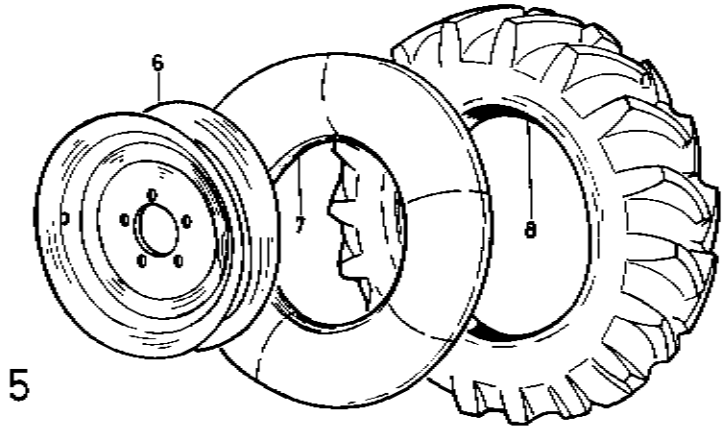

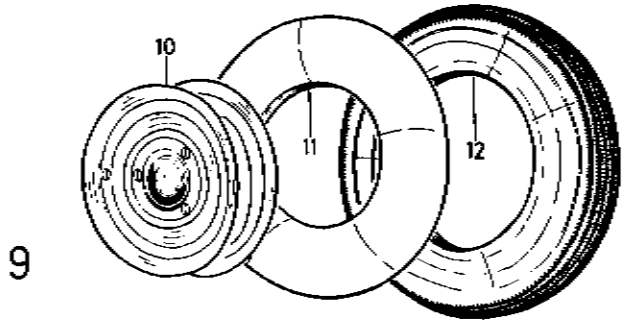

Tabla
Planche
Table **18-09**

Ruedas

Hoja 1 de 1

Fig. N.º	N.º de la pieza / N.º de la pièce / Part N.º	Denominación / Dénomination / Denomination	Cant / Quant / Quan:	Kg. Peso pieza / Poids pièce / Weight
1	01 .00501 /00	CONJUNTO RUEDA DELANTERA (Modelo D-1000)	(2)	22,500
2	00 .00580 /00	Llanta (4.00 E x 16)	2	10,000
3	00 .00590 /00	Cámara (C-16. 35T - 16)	2	1,500
4	00 .00581 /00	Cubierta (6.00 x 16)	2	11,000
5	02 .00501 /00	CONJUNTO RUEDA DELANTERA (Modelo DS-1500)	(2)	30,000
6	02 .00580 /00	Llanta (5,50 F x 16)	2	14,500
7	02 .00590 /00	Cámara (E - 16)	2	1,300
8	02 .00581 /00	Cubierta (7,5 x 16)	2	14,000
9	01 .00502 /00	CONJUNTO RUEDA TRASERA (Modelos D-1000 y DS-1500)	(2)	10 11,000
10	00 .05016 /08	Llanta (3,5 x 12)	2	10 4,500
11	01 .00555 /00	Cámara (22 - A - 12)	2	10 1,000
12	01 .00585 /0●	Cubierta (5,20 x 12)	2	10 5,500
10	02.00580/00	LLANTA		
10	02.00590/00	CAMARA	CONJ. 02.00501/01	
10	02.00581/01	CUBIERTA		

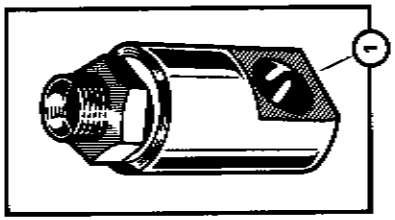

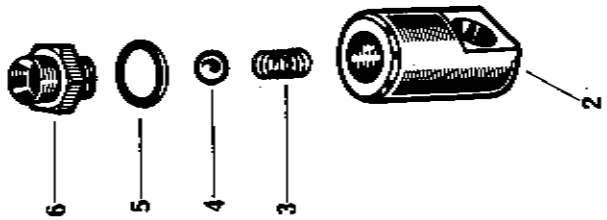

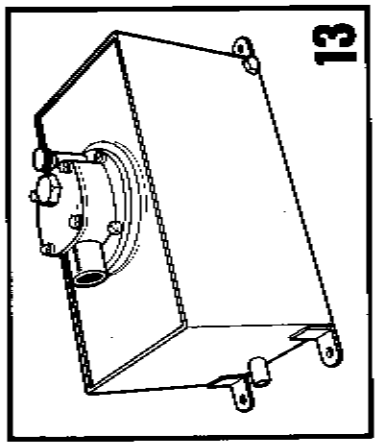

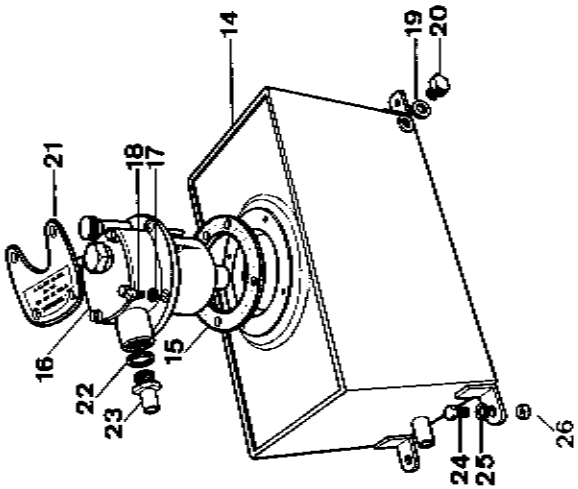

Tabla
Planche
Table **19–09**

Válvula y depósito aceite

Hoja 1 de 1

Fig. N.°	N.° de la pieza / N.° de la pièce / Part N.°	Denominación / Dénomination / Denomination	Cant / Quant / Quant	Kg. Peso pieza / Poids pièce / Weight
1	09 . 01203 /00	CONJUNTO VALVULA	(1)	0,240
2	09 . 01210 /00	Cuerpo válvula	1	0,197
3	09 . 01212 /00	Muelle presión válvula	1	0,0003
4	903 /11000 /00	Bola de acero Ø 11	1	0,006
5	08 . 00317 /00	Junta metal buna de 3/8"	1	0,003
6	09 . 01211 /00	Tornillo unión válvula	1	0,036
		DEPOSITO		
13	10 . 00361 /00	CONJ. DEPOSITO DE ACEITE	(1) 4	6,900
14	10 . 00304 /00	Depósito de aceite	1	5,750
15	08 . 00362 /00	Junta filtro de aceite	1	0,004
16	08 . 00360 /00	Filtro de aceite	1	1,100
17	102 /06000 /00	Arandela dentada	4	0,0004
18	601 /06015 /86	Tornillo fijación filtro	4	0,007
19	107 /14000 /10	Arandela de aluminio	1	0,0006
20	00 . 02803 /00	Tapón de aceite	1	0,032
21	08 . 00364 /00	Placa tipo de aceite	1	0,013
22	08 . 00316 /00	Junta metal buna ½"	1	0,004
23	08 . 00301 /00	Racor entrada bomba	1	0,056
24	603 /08025 /66	Tornillo	4	0,012
25	102 /08000 /00	Arandela dentada	4	0,0006
26	701 /08000 /66	Tuerca	4	0,005

Tabla 20—09

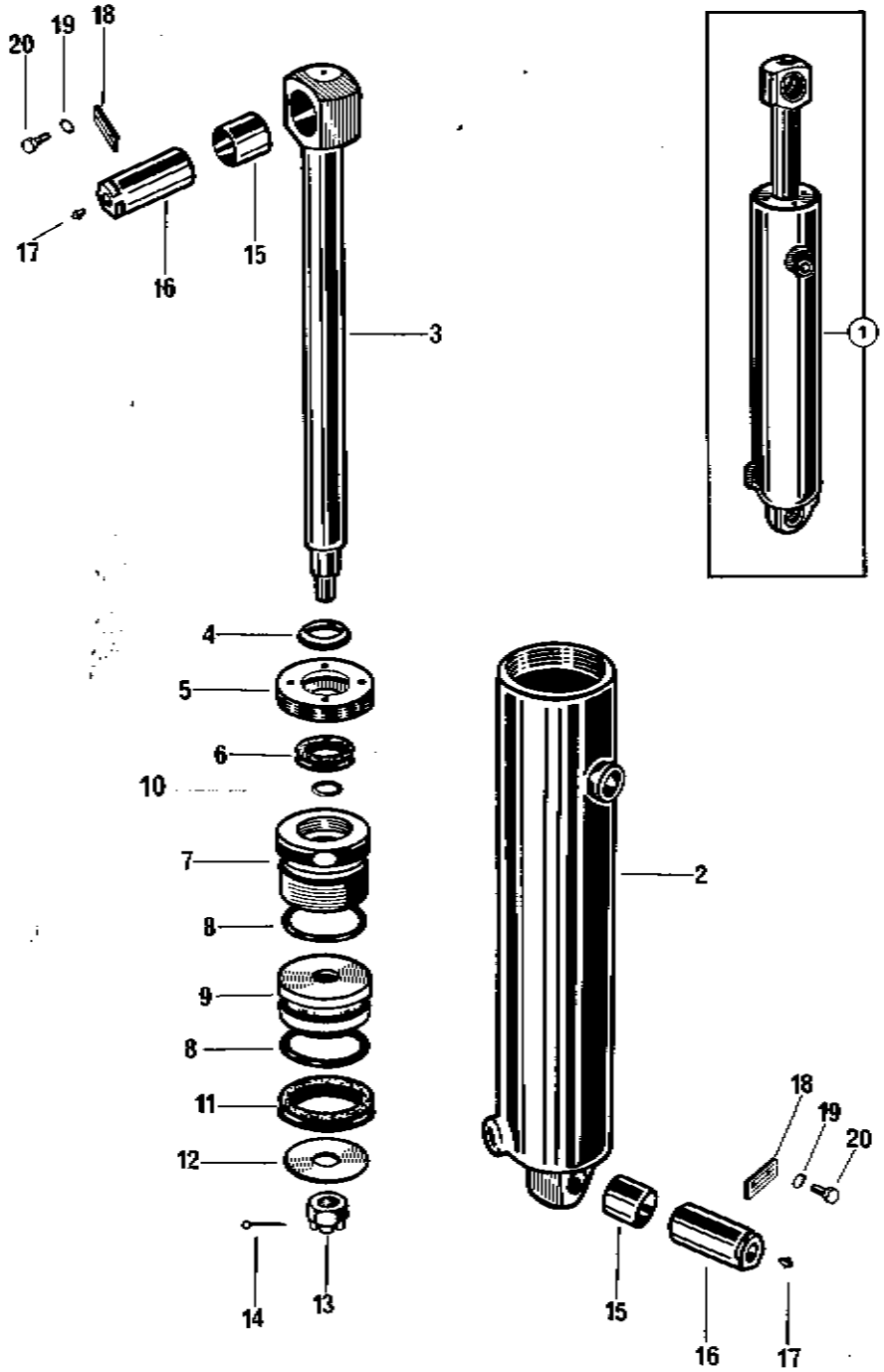

Tabla / Planche / Table **20–09** **Cilindro elevador**

Hoja 1 de 1

Fig. N.°	N.° de la pieza / N.° de la pièce / Part N.°	Denominación / Dénomination / Denomination	Cant / Quant / Quant	Kg. Peso pieza / Poids pièce / Weight
1	09 .00500 /00	CONJUNTO CILINDRO	1	13,---
2	09 .00520 /00	Conjunto soldado cuerpo cilindro	1	7,200
3	08 .00525 /00	Vástago cilindro	1	2,615
4	203 /30008 /50	Sombrerete hidráulico	1	0,004
5	09 .00530 /00	Tuerca fijación	1	0,346
6	204 /30010 /50	Collarin hidráulico	1	0,008
7	09 .00528 /00	Guia vástago cilindro	1	0,989
8	201 /54006 /50	Arandela tórica	1	0,006
9	09 .00521 /00	Embolo cilindro	2	0,730
10	201 /30004 /50	Arandela tórica	1	0,0007
11	204 /48010 /50	Collarin hidráulico	1	0,019
12	08 .00526 /00	Arandela de fijación	1	0,047
13	01 .01315 /00	Tuerca entallada	1	0,055
14	401 /25040 /60	Pasador de aletas	1	0,001
15	08 .00527 /00	Casquillo eje	2	0,090
16	15.01216 /00	Eje cilindro	2	0,380
17	901 /08000 /33	Engrasador recto	2	0,003
18	15 .00832 /00	Pridionero eje cilindro	2	0,028
19	102 /06000 /00	Arandela dentada	4	0,0003
20	603 /06015 /66	Tornillo	4	0,005
	09.99500.00	Juego junta		

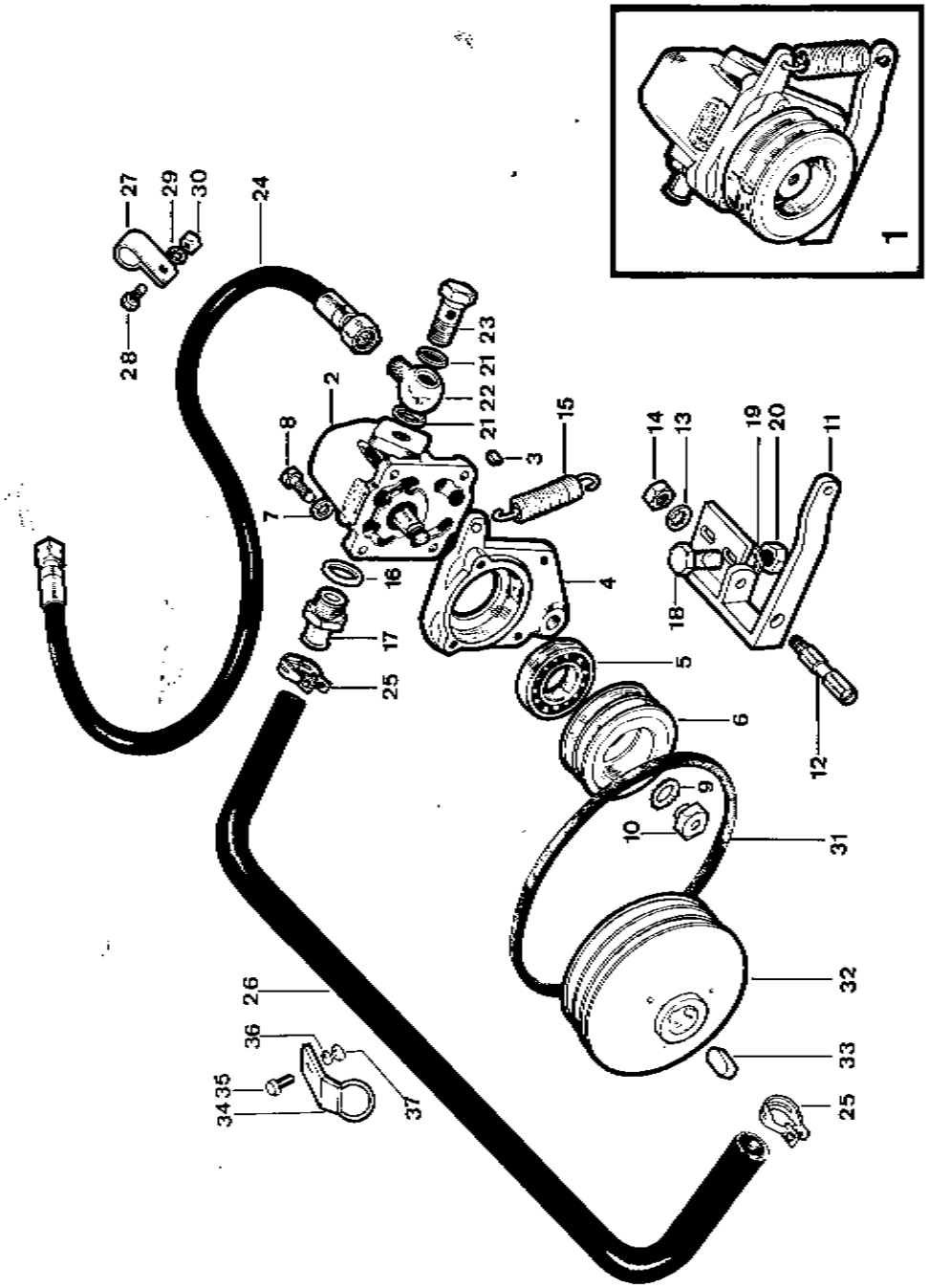

Tabla / Planche / Table **21–09**

Conjunto bomba

Hoja 1 de 1

Fig. N.°	N.° de la pieza / N.° de la pièce / Part N.°	Denominación / Dénomination / Denomination	Cant / Quant / Quant	Kg. Peso pieza / Poids pièce / Weight
	REC			
1	10 . 00808 /00	CONJUNTO BOMBA	(1)	6,250
2	08 . 00300 /00	Bomba giro derecha	1	2,740
3	08 . 00817 /00	Chaveta polea bomba	1	0,003
4	08 . 00811 /00	Soporte tensor bomba	1	1,100
5	309 /35017 /00	Rodamiento estanco (35x72x17)	1	0,243
6	10 . 00810 /00	Polea bomba	1	0,850
7	102 /08000 /00	Arandela dentada	4	0,0006
8	601 /08025 /66	Tornillo cabeza cilíndrica	4	0,014
9	103 /08000 /00	Arandela de seguridad	1	0,005
10	08 . 00812 /00	Tuerca fijación polea	1	0,051
11	08 . 00814 /00	Soporte bomba	1	0,817
12	08 . 00813 /00	Eje soporte bomba	1	0,071
13	102 /10000 /00	Arandela dentada	1	0,001
14	701 /10000 /66	Tuerca	1	0,011
15	01 . 00223 /01	Muelle tensor correas	1	0,072
16	08 . 00316 /00	Junta metal buna ½"	1	0,004
17	08 . 00301 /00	Racor entrada bomba	1	0,056
18	603 /12030 /00	Tornillo	2	0,041
19	102 /12000 /00	Arandela dentada	2	0,002
20	701 /12000 /66	Tuerca	2	0,016
21	08 . 00317 /00	Junta metal buna 3/8"	2	0,003
22	08 . 00298 /00	Racor esférico orientable	1	0,045
23	08 . 00315 /00	Tornillo simple 3/8"	1	0,061
24	08 . 00308 /00	Tubo flexible 3/8" de 845 m/m	1	0,418
25	912 /22000 /86	Brida unión tubo	2	0,007
26	14 . 01320 /00	Manguera Ø 15 de 650 m/m	1	0,263
27	08 . 00332 /00	Brida sujección tubo	1	0,022
28	603 /06015 /66	Tornillo	1	0,005
29	102 /06000 /00	Arandela dentada	1	0,0003
30	701 /06000 /66	Tuerca	1	0,002
31	10 . 00801 /00	Correa mando bomba A-24	2	0,048
32	08 . 00800 /00	Polea motor	1	2,883
33	08 . 00816 /00	Chaveta polea motor	1	0,014
34	14 . 01312 /00	Brida sujección manguera	1	0,0275
35	603 /08015 /66	Tornillo	1	0,011
36	102 /08000 /00	Arandela dentada	1	0,006
37	701 /08000 /66	Tuerca	1	0,005

Tabla 22—09

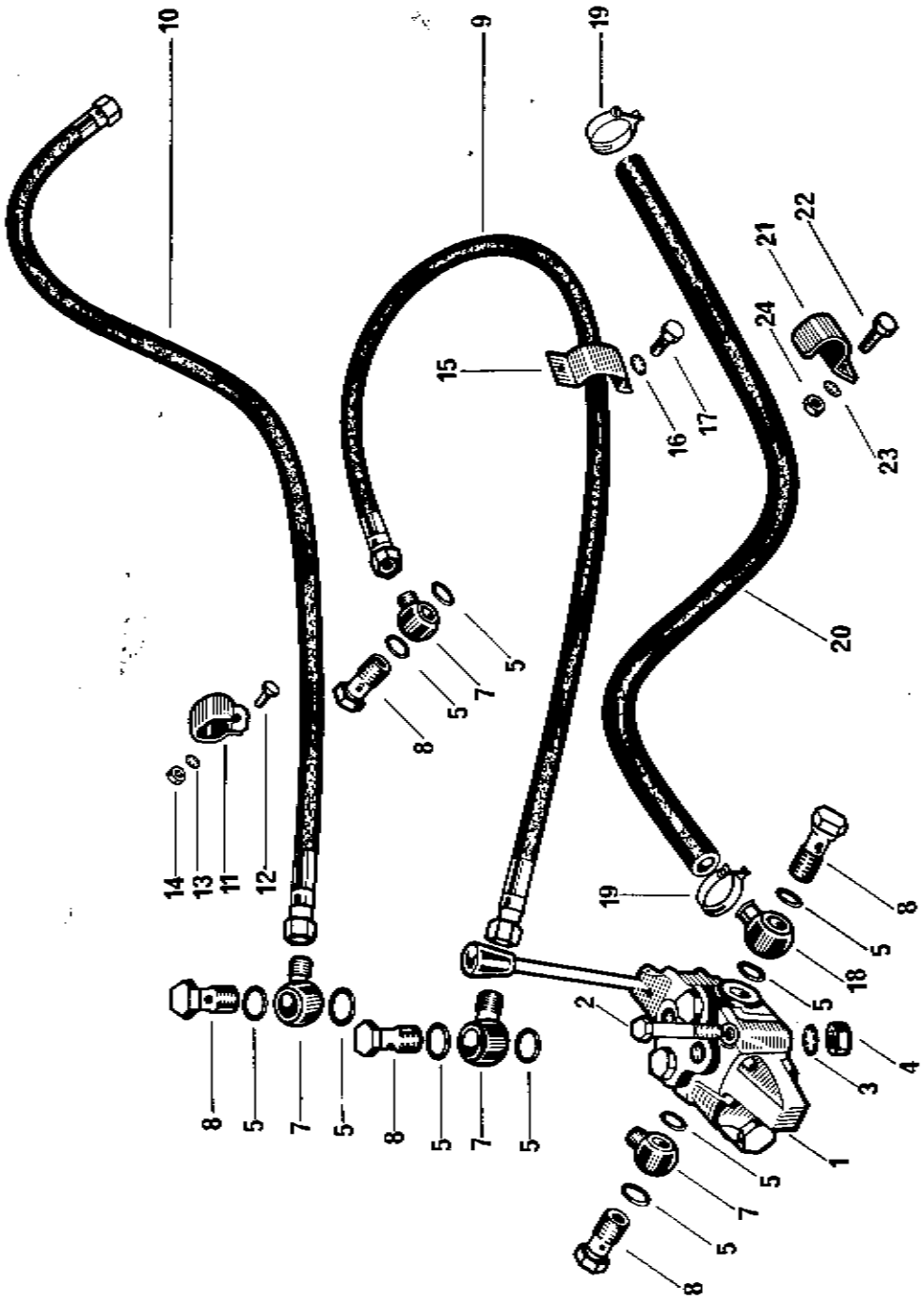

Tabla / Planche / Table **22-09**

Distribuidor

Hoja 1 de 1

Fig. N.°	N.° de la pieza / N.° de la pièce / Part N.°	Denominación / Dénomination / Denomination	Cant / Quant / Quant	Kg. Peso pieza / Poids pièce / Weight
1	09 .00330 /00	Distribuidor 3/8" 102 N1 HA 2D	1	2,585
2	604 /09060 /66	Tornillo	3	0,035
3	102 /09000 /00	Arandela dentada	3	0,0008
4	701 /09000 /66	Tuerca	3	0,006
5	08 .00317 /00	Junta metal-buna de 3/8"	12	0,003
7	08 .00298 /00	Racor esférico orientable 3/8"	4	0,045
8	08 .00315 /00	Tornillo simple de 3/8"	5	0,061
9	09 .00310 /00	Tubo flex. T.L. 3/8" de 2.360mm	1	0,895
10	09 .00307 /00	Tubo flex. T.L. 3/8" de 2.100mm	1	0,885
11	08 .00331 /00	Brida	1	0,022
12	603 /06015 /66	Tornillo	1	0,005
13	102 /06000 /00	Arandela dentada	1	0,0003
14	701 /06000 /66	Tuerca	1	0,002
15	09 .00335 /00	Brida sujección mangueras	1	0,052
16	102 /07000 /00	Arandela dentada	2	0,0004
17	603 /07015 /66	Tornillo	2	0,008
18	08 .00297 /00	Racor	1	0,052
19	912 /22000 /00	Brida unión manguera	2	0,007
20	08 .00303 /00	Manguera ø 15x25 de 815mm	1	0,553
21	08 .00336 /00	Brida	1	0,054
22	603 /08015 /66	Tornillo	1	0,011
23	102 /08000 /00	Arandela dentada	1	0,0006
24	701 /08000 /66	Tuerca	1	0,005

Tabla 23—09

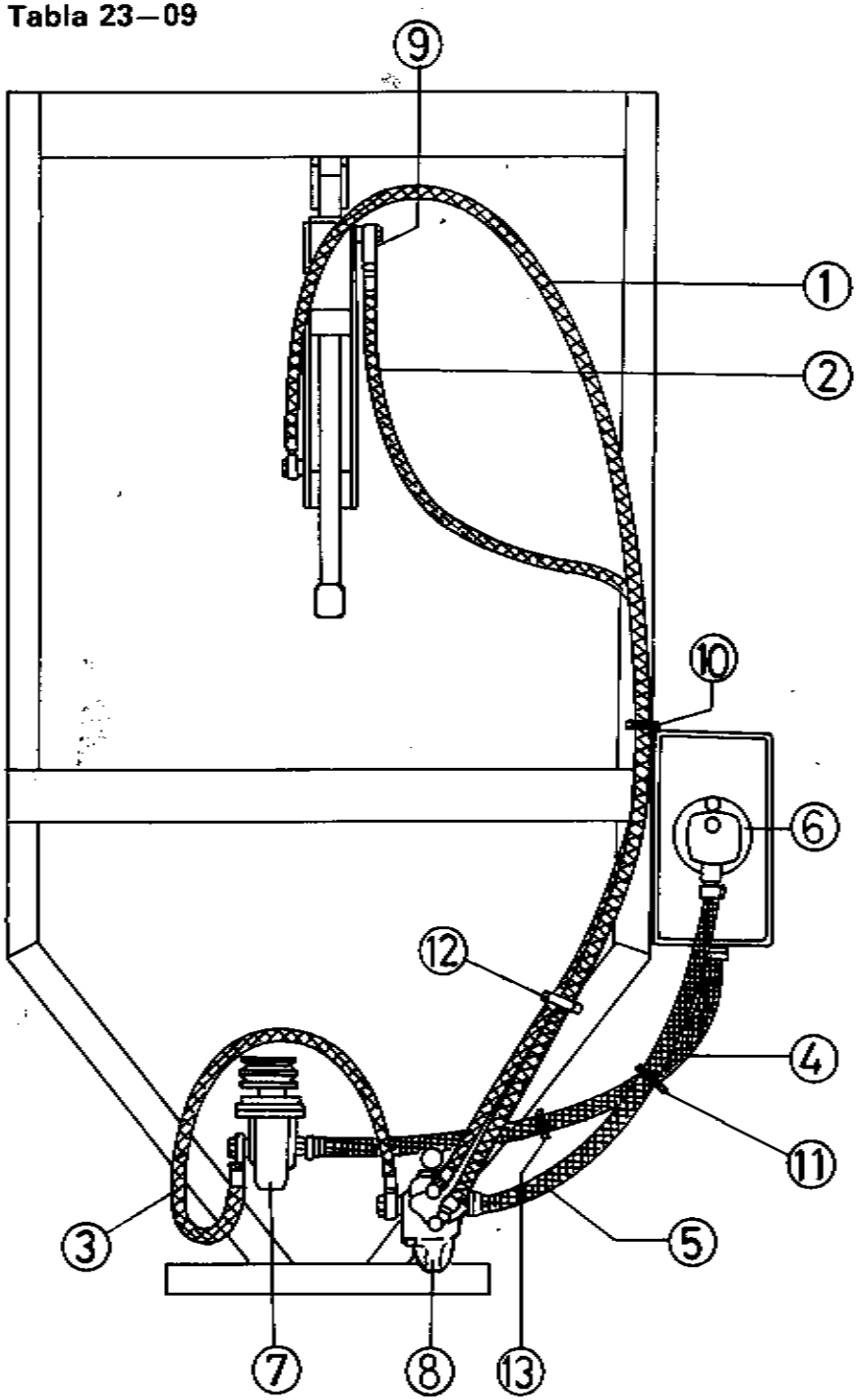

Tabla
Planche 23–09
Table

Esquema circuito hidráulico

Hoja 1 de 1

Fig. N.°	N.° de la pieza N.° de la pièce Part N.°	Denominación Dènomination Denomination	Cant Quant Quart	Kg. Peso pieza Poids pièce Weight
1	09 .00310 /00	Tuvo flex. con T.L. de3/8" 2360mm	1	0,895
2	09 .00307 /00	Tuvo flex. con T.L.de3/8" 2100mm	1	0,885
3	08 .00308 /00	Tuvo flex. con T.L. de3/8" 845mm	1	0,418
4	14 .01320 /00	Manguera de Ø 15x25 de 650mm	1	0,263
5	08 .00303 /00	Manguera de Ø 15x25 de 815mm	1	0,553
6	10 .00304 /00	Deposito de aceite de 10,50 litros	1	6,000
7	08 .00300 /00	Bomba giro a derecha	1	2,740
8	08 .00330 /00	Distribuidor 3/8" Gas	1	2,585
9	09 .01203 /00	Válvula reguladora de descenso	1	0,240
10	09 .00335 /00	Brida sujección mangueras	1	0,052
11	08 .00336 /00	Brida sujección mangueras	1	0,054
12	08 .00331 /00	Brida sujección mangueras	1	0,022
13	14 .01312 /00	Brida sujección mangueras	1	0,0275

Tabla 24—09

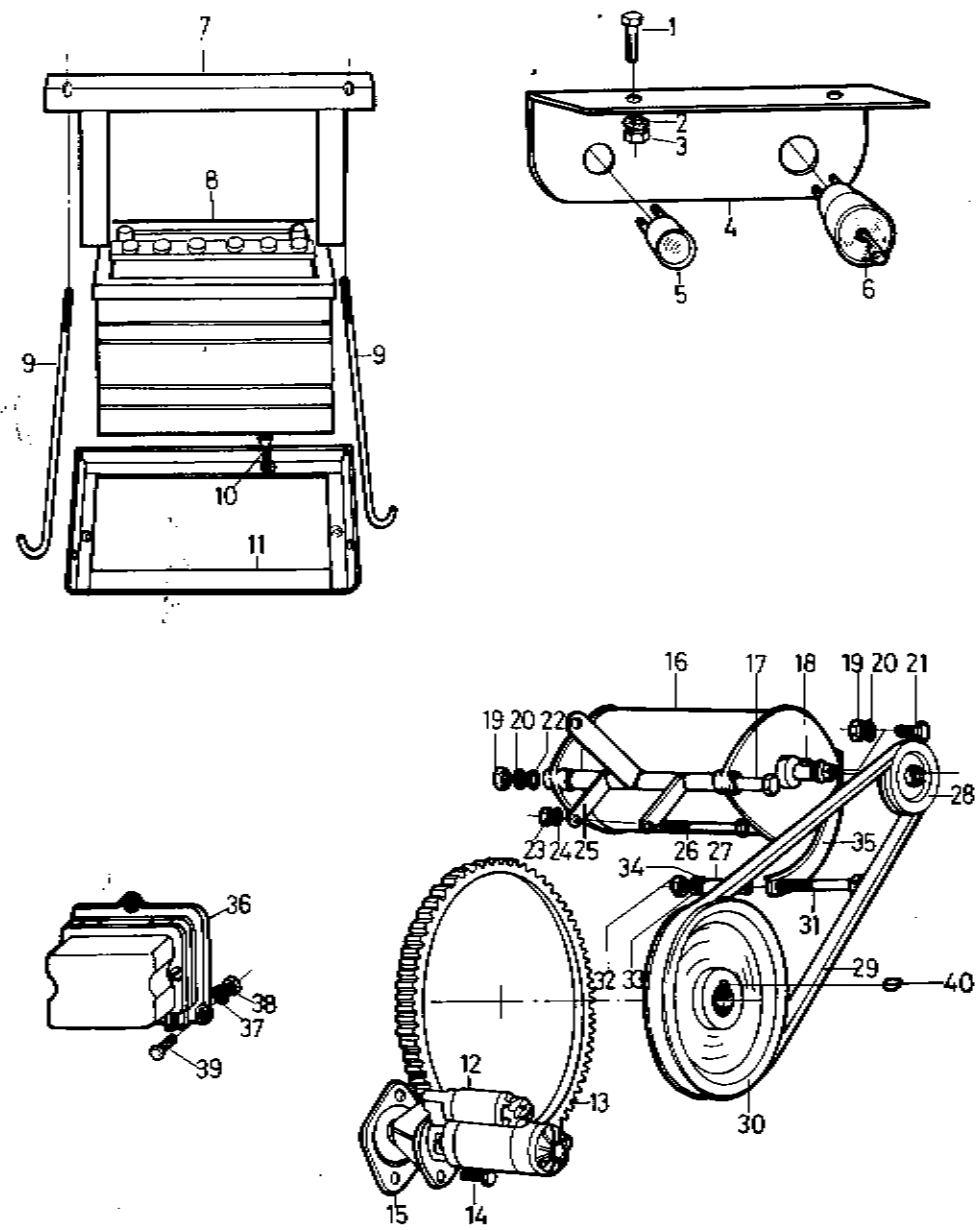

Tabla
Planche
Table **24–09**

Instalación electrica sin alumbrado

Hoja 1 de 1

Fig. N.°	N.° de la pieza / N ° de la pièce / Par: N °	Denominación / Dénomination / Denomination	Cant / Quant / Quant	Kg. Peso pieza / Poids pièce / Weight
1	603 /08015 /66	Tornillo	2	0,100
2	102 /08000 /00	Arandela dentada	2	0,006
3	701 /08000 /66	Tuerca	2	0,005
4	01 .00831 /00	Soportes mandos eléctricos	1	0,360
5	01 .00795 /00	Luz carga bateria	1	0,012
6	01 .00823 /02	Contacto arranque	1	0,150
7	01 .00792 /01	Soporte fijación bateria	1	0,300
8	00 .09035 /01	Bateria 12V	1	10 5,600
9	00 .08809 /00	Tornillo fijación bateria	2	10 0,070
10	602 /06015 /66	Tornillo cabeza avellanada	3	0,005
11	01 .00709 /02	Soporte bateria	1	0,750
12	16 .01415 /00	Motor arranque MTL. 12–6	1	10 6,500
13	01 .00798 /00	Corona motor arranque	1	0,950
14	603 /12035 /66	Tornillo	2	0,030
15	01 .00797 /02	Suplemento	1	0,002
16	01 .00822 /01 ~~2~~	~~Dinamo Femsa~~ Alternador	1	10 5,600
17	01 .00830 /01	Tornillo de apoyo dinamo	1	0,065
18	01 .08221 /01	Chaveta dinamo	2	0,011
19	701 /08000 /66	Tuerca	2	0,005
20	102 /08000 /00	Arandela dentada	2	0,006
21	603 /08020 /66	Tornillo	1	0,012
22	101 /08000 /66	Arandela pulida	1	0,004
23	701 /07000 /66	Tuerca	1	0,003
24	102 /07000 /00	Arandela dentada	1	0,001
25	01 .00801 /03	Soporte dinamo	1	0,170
26	604 /06080 /66	Tornillo	1	0,060
27	01 .00828 /01	Tubo apoyo	1	0,050
28	01 .00799 /01	Polea dinamo	1	0,040
29	01 .00820 /01	Correa trapezoidal Z24–622 Povin Roflex	1	20 0,030
30	08 .00800 /00	Polea	1	1,450
31	01 .00834 /00	Tornillo	1	0,050
32	701 /09000 /66	Tuerca	1	0,650
33	102 /09000 /00	Arandela dentada	1	0,002
34	101 /09000 /66	Arandela pulida	1	0,006
35	01 .00827 /02	Tensor dinamo	1	0,130
36	01 .00821 /01	Regulador 12V	1	10 0,650
37	102 /06000 /00	Arandela dentada	3	0,001
38	701 /06000 /66	Tuerca	3	0,005
39	603 /06020 /66	Tornillo	3	0,005
40	08 .00816 /00	Chaveta motor	1	0,010
	01 .00840 /00	Grupo cables eléctricos sin alumbra	(1)	
	01 .00841 /00	Cable bateria (positivo)	1	
	01 .00842 /00	Cable bateria (negativo)	1	
	01 .00843 /00	Conj. cables de dinamo a regulador	1	
	01 .00844 /00	Conj. cables mando a motor arranque y control regulador	1	

Tabla 25—09

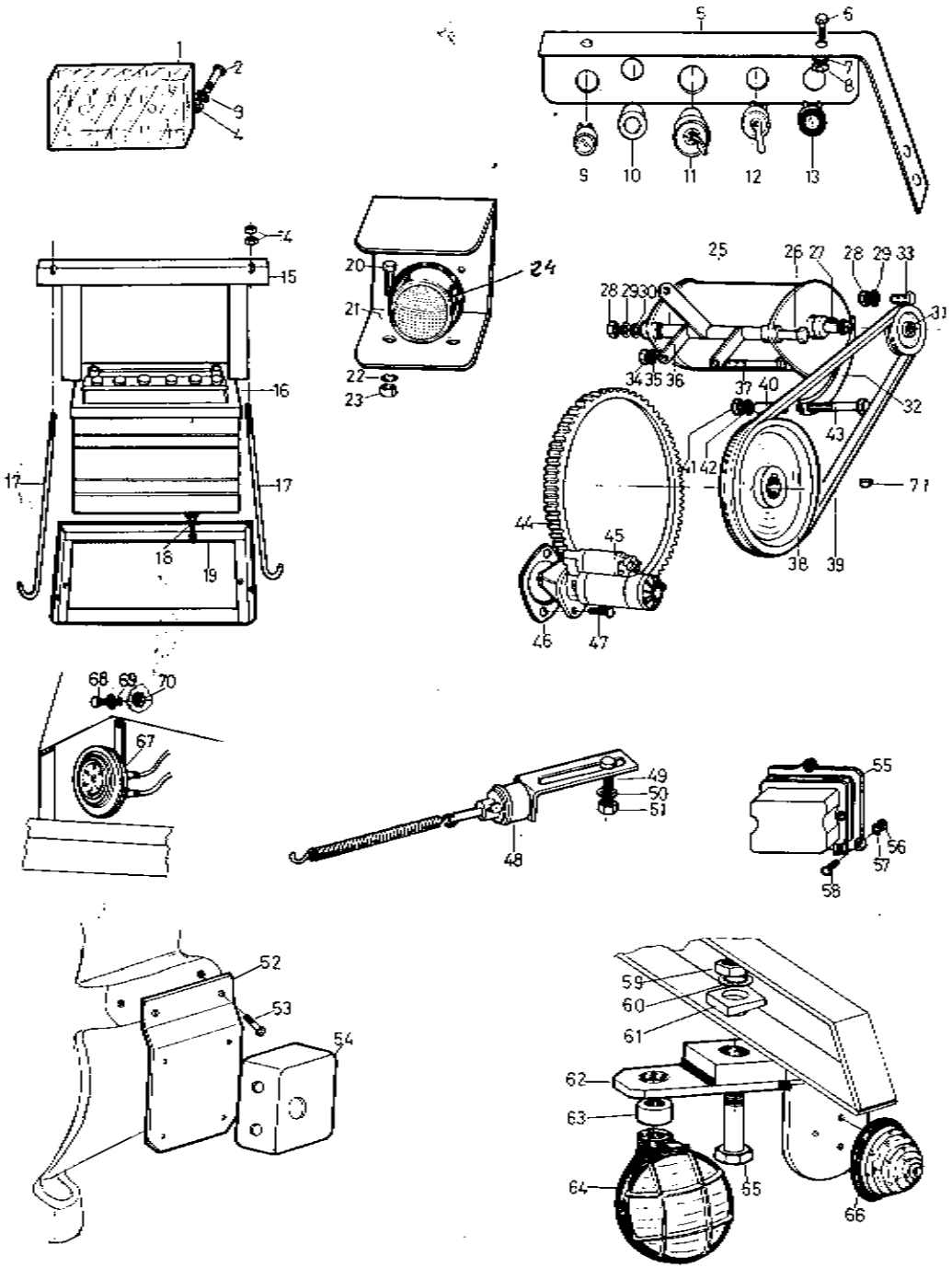

Tabla
Planche
Table **25–09**

Instalación eléctrica con alumbrado

Hoja 1 de 2

Fig N.°	N.° de la pieza N.° de la pièce Part N.°	Denominación Dénomination Denomination	Cant Quant Quant	Kg. Peso pieza Poids pièce Weight
1	01 . 00826 /00	Caja porta fusibles	1	0,030
2	611 . 05015 /66	Tornillo cabeza redonda	2	0,005
3	102 /05000 /00	Arandela dentada	2	0,0002
4	706 /05000 /66	Tuerca	2	0,002
5	01 . 00825 /00	Soporte mandos eléctricos	1	0,600
6	603 /08015 /66	Tornillo	2	0,011
7	102 /08000 /00	Arandela dentada	2	0,0006
8	701 /08000 /66	Tuerca	2	0,005
9	01 . 00795 /00	Luz de carga bateria	1	0,012
10	00 . 09801 /00	Pulsador de arranque	1	0,030
11	01 . 00823 /00	Interruptor de luces y contacto llave	1	0,100
12	00 . 09800 /00	Conmutador intermitentes	1	0,100
13	00 . 09062 /00	Pulsador bocina	1	0,100
14	701 /07000 /66	Tuerca	4	0,0025
15	01 . 00792 /01	Soporte fijación bateria	1	0,300
16	00 . 09035 /01	Bateria 12V	1	10,000
17	00 . 08809 /00	Tornillo fijación bateria	2	0,070
18	603 /06015 /66	Tornillo cabeza avellanada	3	0,005
19	01 . 00709 /02	Soporte bateria	1	0,750
20	603 /08015 /66	Tornillo	4	0,010
21	16 . 01449 /00	Soportes luces traseras	2	1,100
22	102 /08000 /00	Arandela dentada	4	0,0006
23	712 /08000 /36	Tuerca latón	4	0,002
24	01 . 00803 /00	Luz trasera	2	0,200
25	01 . 00822 /01	Dinamo Femsa	1	5,600
26	01 . 00830 /01	Tornillo apoyo dinamo	1	0,065
27	01 . 08221 /01	Chaveta dinamo	1	0,011
28	701 /08000 /66	Tuerca	2	0,005
29	102 /08000 /00	Arandela dentada	2	0,005
30	101 /08000 /66	Arandela pulida	1	0,004
31	01 . 00799 /01	Polea	1	0,040
32	01 . 00827 /02	Tensor dinamo	1	0,130
33	603 /08020 /66	Tornillo	1	0,012
34	701 /07000 /66	Tuerca	1	0,050
35	102 /07000 /00	Arandela dentada	1	0,0005
36	01 . 00801 /03	Soporte dinamo	1	0,170
37	604 /07080 /66	Tornillo	1	0,060
38	08 . 00800 /00	Polea	1	1,450
39	01 . 00820 /01	Correa trapezoidal Z24-622 Povin	1	0,030
40	01 . 00828 /01	Tubo apoyo Roflex	1	0,050
41	701 /09000 /66	Tuerca	1	0,650
42	102 /09000 /66	Arandela dentada	1	0,006
43	01 . 00834 /00	Tornillo	1	0,050
44	01 . 00798 /00	Corona motor arranque	1	0,950
45	16 . 01415 /00	Motor arranque	1	6,500

Tabla / Planche / Table **25-09**

Instalación eléctrica con alumbrado

Fig. N.°	N.° de la pieza / N.° de la pièce / Part N.°	Denominación / Dénomination / Denomination	Cant / Quant / Quant	Kg. Peso pieza / Poids pièce / Weight
46	01 .00797 /02	Suplemento	1	0,002
47	603 /10035 /66	Tornillo	2	0,030
48	01 .00809 /00	Interruptor stop	1	0,050
49	603 /08010 /66	Tornillo	1	0,060
50	102 /08000 /00	Arandela dentada	1	0,0002
51	701 /08000 /00	Tuerca	1	0,005
52	01 .00832 /00	Soporte caja de conexión	1	0,300
53	603 /10020 /66	Tornillo	1	0,006
54	01 .00833 /00	Caja conexiones	1	0,230
	16 .01155 /00	Pasacables	2	0,001
	16 .01137 /00	Pasacables	2	0,002
55	01 .00821 /01	Regulador	1	0,650
56	701 /06000 /00	Tuerca	3	0,005
57	102 /06000 /00	Arandela dentada	3	0,0003
58	603 /06020 /66	Tornillo	3	0,005
59	701 /12000 /00	Tuerca	2	0,016
60	102 /12000 /00	Arandela dentada	2	0,002
61	00 .00184 /00	Arandela	2	0,025
62	01 .08040 /00	Soporte faro e intermitente derecho	1	0,600
62	01 .08041 /00	Soporte faro e intermitente izquier.	1	0,600
63	01 .00804 /01	Suplemento faro	2	0,015
X 64	00 .09032 /00	Faros	~~2~~ 10	0,600
65	603 /12035 /66	Tornillo	2	0,035
X 66	00 .09042 /00	Intermitentes delanteros	~~2~~ 10	0,050
67	00 .09034 /00	Bocina Hella	1	0,700
68	603 /08015 /66	Tornillo	1	0,010
69	102 /08000 /00	Arandela dentada	1	0,0006
70	701 /08000 /66	Tuerca	1	0,005
71	08 .00816 /00	Chaveta motor	1	0,010
	01 .00839 /00	Grupo cables eléctricos con alumb.	(1)	
	01 .00841 /00	Cable bateria (positivo)	1	
	01 .00842 /00	Cable bateria (negativo)	1	
	01 .00843 /00	Conj. cable dinamo aregulador y soporte mandos	1	
	01 .00844 /00	Conj. cables mandos a motor arranq	1	
	01 .00845 /00	Conj. cables tramo tablier a caja conexión	1	
	01 .00846 /00	Conj. cables faros e intermitentes delanteros a caja conexiones	1	
	01 .00847 /00	Conj . cables faros e intermitentes delanteros a caja conexiones	1	

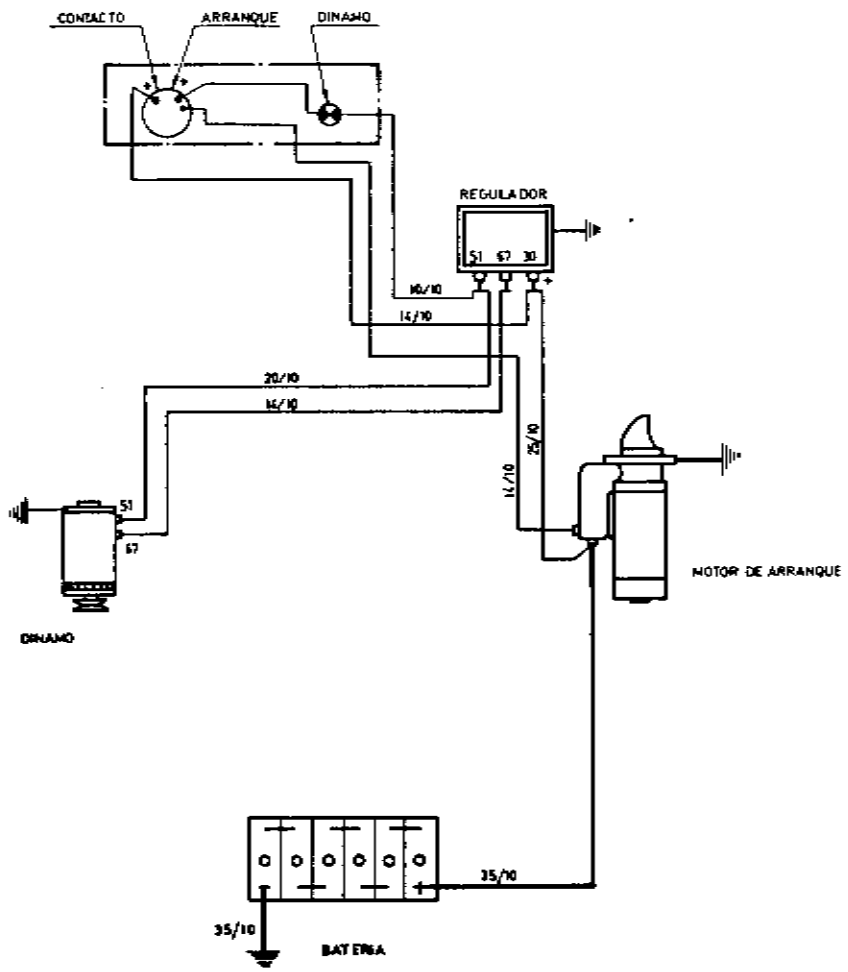

Esquema eléctrico del arranque

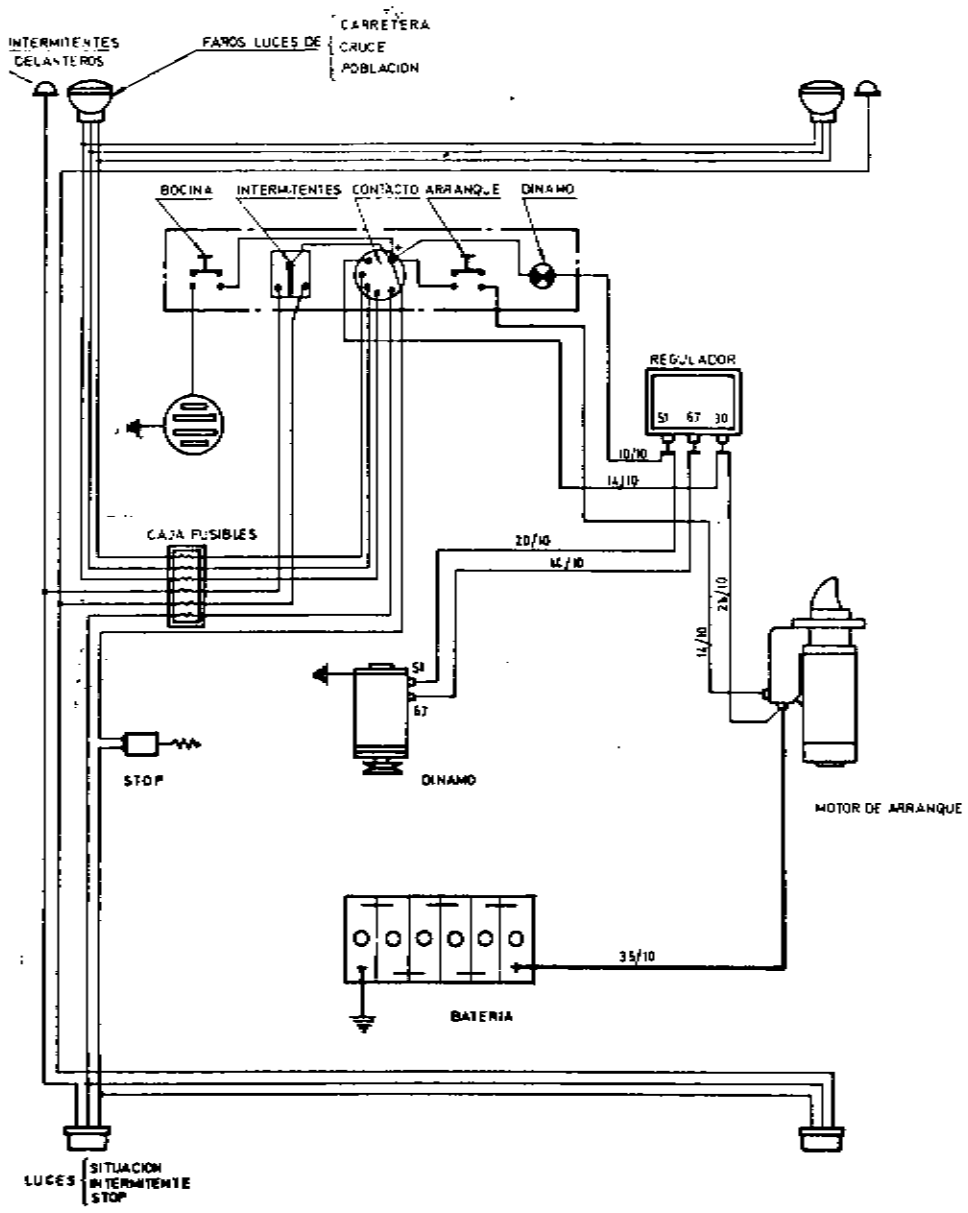

Esquema eléctrico de arranque y alumbrado

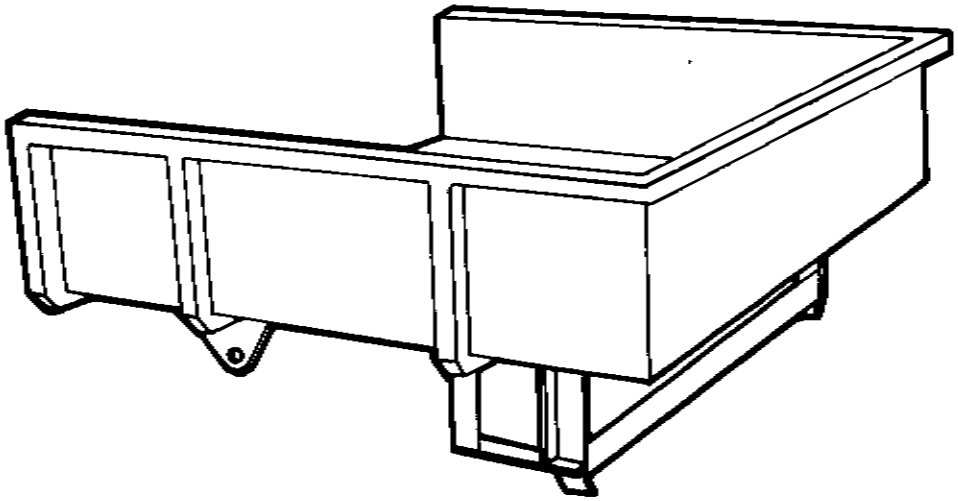

Plataforma Hidráulica 09.00722/00